ТИПОВЫЕ КОНСТРУКЦИИ, ИЗДЕЛИЯ И УЗЛЫ ЗДАНИЙ И СООРУЖЕНИЙ

СЕРИЯ 3.006.1—2.87

СБОРНЫЕ ЖЕЛЕЗОБЕТОННЫЕ КАНАЛЫ И ТОННЕЛИ ИЗ ЛОТКОВЫХ ЭЛЕМЕНТОВ

ВЫПУСК 3

ЛОТКИ
АРМАТУРНЫЕ И ЗАКЛАДНЫЕ ИЗДЕЛИЯ
РАБОЧИЕ ЧЕРТЕЖИ

РАЗРАБОТАНЫ
ИНСТИТУТОМ ХАРЬКОВСКИЙ ПРОМСТРОЙНИИПРОЕКТ
ГЛАВНЫЙ ИНЖЕНЕР ИНСТИТУТА [подпись], ДОВГИЙ
ГЛАВНЫЙ ИНЖЕНЕР ПРОЕКТА [подпись], МОНИН

УТВЕРЖДЕНЫ ГЛАВПРОЕКТОМ ГОССТРОЯ СССР, ПРОТОКОЛ ОТ 09.10.87 N 79.
ВВЕДЕНЫ В ДЕЙСТВИЕ С 01.03.88 ХАРЬКОВСКИМ ПРОМСТРОЙНИИПРОЕКТОМ, ПРИКАЗ ОТ 24.11.87 N 147

22991-04 2

Обозначение документа	Наименование	Стр.
3.006.1-2.87.3-ТО	Техническое описание	7
3.006.1-2.87.3-1	Сетка С1-1 ... С1-5	9
3.006.1-2.87.3-2	Сетка С1-6 ... С1-9	10
3.006.1-2.87.3-3	Сетка С1-10 ... С1-15	11
3.006.1-2.87.3-4	Сетка С2-1 ... С2-3	12
3.006.1-2.87.3-5	Сетка С2-4	13
3.006.1-2.87.3-6	Сетка С2-5	14
3.006.1-2.87.3-7	Сетка С2-6, С2-7	15
3.006.1-2.87.3-8	Сетка С2-8	16
3.006.1-2.87.3-9	Сетка С2-9	17
3.006.1-2.87.3-10	Сетка С2-10	18
3.006.1-2.87.3-11	Сетка С2-11, С2-12	19
3.006.1-2.87.3-12	Сетка С2-13	20
3.006.1-2.87.3-13	Сетка С2-14	21
3.006.1-2.87.3-14	Сетка С2-15	22
3.006.1-2.87.3-15	Сетка С2-16 ... С2-18	23
3.006.1-2.87.3-16	Сетка С2-19, С2-20	24
3.006.1-2.87.3-17	Сетка С2-21 ... С2-23	25
3.006.1-2.87.3-18	Сетка С2-24	26
3.006.1-2.87.3-19	Сетка С2-25	27
3.006.1-2.87.3-20	Сетка С2-26	28
3.006.1-2.87.3-21	Сетка С2-27	29
3.006.1-2.87.3-22	Сетка С2-28	30

Инв. N подл. | Подпись и дата | Взам. инв. N

Нач. отд.	Бродский		
Н. контр.	Уманцева		
Гл. спец.	Коротецкий		
Рук. гр.	Чумакова		
Вед. инж.	Уманцева		
Ст. инж.	Гурович		
Провер.	Фомичев		

3.006.1-2.87.3

Содержание

Стадия	Лист	Листов
Р	1	5

Харьковский Промстройниипроект

22991-04 3 Формат А4

kvartspb.ru

Обозначение документа	Наименование	Стр.
3.006.1-2.87.3-23	Сетка С2-29	31
3.006.1-2.87.3-24	Сетка С2-30	32
3.006.1-2.87.3-25	Сетка С2-31	33
3.006.1-2.87.3-26	Сетка С3-1...С3-2	34
3.006.1-2.87.3-27	Сетка С3-3, С3-4, С3-5	35
3.006.1-2.87.3-28	Сетка С3-6, С3-7	36
3.006.1-2.87.3-29	Сетка С3-8...С3-10	37
3.006.1-2.87.3-30	Сетка С3-11, С3-12	38
3.006.1-2.87.3-31	Сетка С3-13...С3-15	39
3.006.1-2.87.3-32	Сетка С3-16, С3-17	40
3.006.1-2.87.3-33	Сетка С3-18	41
3.006.1-2.87.3-34	Сетка С4-1, С4-2	42
3.006.1-2.87.3-35	Сетка С4-3, С4-4	43
3.006.1-2.87.3-36	Сетка С4-5	44
3.006.1-2.87.3-37	Сетка С4-6	45
3.006.1-2.87.3-38	Сетка С4-7	46
3.006.1-2.87.3-39	Сетка С4-8, С4-9	47
3.006.1-2.87.3-40	Сетка С4-10	48
3.006.1-2.87.3-41	Сетка С4-11...С4-13	49
3.006.1-2.87.3-42	Сетка С4-14, С4-15	50
3.006.1-2.87.3-43	Сетка С4-16	51
3.006.1-2.87.3-44	Сетка С4-17	52
3.006.1-2.87.3-45	Сетка С4-18, С4-19	53
3.006.1-2.87.3-46	Сетка С4-20	54
3.006.1-2.87.3-47	Сетка С4-21	55
3.006.1-2.87.3-48	Сетка С4-22	56
3.006.1-2.87.3-49	Сетка С4-23	57
3.006.1-2.87.3-50	Сетка С4-24	58

Инв.№подл. | Подпись и дата | Взам.инв.№

Завод ЖБИ - КВАРТ http://kvartspb.ru тел./факс: +7 (812) 635-93-48

Обозначение документа	Наименование	Стр
3.006.1-2.87.3-51	Сетка С4-25	59
3.006.1-2.87.3-52	Сетка С4-26	60
3.006.1-2.87.3-53	Сетка С4-27	61
3.006.1-2.87.3-54	Сетка С4-28	62
3.006.1-2.87.3-55	Сетка С4-29	63
3.006.1-2.87.3-56	Сетка С4-30	64
3.006.1-2.87.3-57	Сетка С4-31	65
3.006.1-2.87.3-58	Сетка С4-32	66
3.006.1-2.87.3-59	Сетка С4-33	67
3.006.1-2.87.3-60	Сетка С4-34	68
3.006.1-2.87.3-61	Сетка С4-35	69
3.006.1-2.87.3-62	Сетка С4-36	70
3.006.1-2.87.3-63	Сетка С4-37	71
3.006.1-2.87.3-64	Сетка С4-38	72
3.006.1-2.87.3-65	Сетка С4-39	73
3.006.1-2.87.3-66	Сетка С4-40	74
3.006.1-2.87.3-67	Сетка С4-41	75
3.006.1-2.87.3-68	Сетка С4-42	76
3.006.1-2.87.3-69	Сетка С4-43	77
3.006.1-2.87.3-70	Сетка С4-44, С4-45	78
3.006.1-2.87.3-71	Сетка С4-46, С4-47	79
3.006.1-2.87.3-72	Сетка С4-48, С4-49	80
3.006.1-2.87.3-73	Сетка С4-50, С4-51	81
3.006.1-2.87.3-74	Сетка С4-52, С4-53	82
3.006.1-2.87.3-75	Сетка С4-54, С4-55	83
3.006.1-2.87.3-76	Сетка С4-56	84
3.006.1-2.87.3-77	Сетка С4-57, С4-58	85

Инв.№подл. | Подпись и дата | Взам.инв.№

194358, г. Санкт - Петербург, Пр. Энгельса, д.154, лит.А, пом. 212 тел./факс: +7 (812) 635-93-48

kvartspb.ru

Обозначение документа	Наименование	Стр.
3.006.1-2.87.3-78	Сетка С4-59	86
3.006.1-2.87.3-79	Сетка С4-60	87
3.006.1-2.87.3-80	Сетка С4-61	88
3.006.1-2.87.3-81	Сетка С4-62	89
3.006.1-2.87.3-82	Сетка СУ-63	90
3.006.1-2.87.3-83	Сетка СУ-64	91
3.006.1-2.87.3-84	Сетка СУ-65	92
3.006.1-2.87.3-85	Сетка СУ-66	93
3.006.1-2.87.3-86	Сетка СУ-67	94
3.006.1-2.87.3-87	Сетка СУ-68	95
3.006.1-2.87.3-88	Сетка СУ-69	96
3.006.1-2.87.3-89	Сетка СУ-70	97
3.006.1-2.87.3-90	Сетка СУ-71	98
3.006.1-2.87.3-91	Сетка СУ-72	99
3.006.1-2.87.3-92	Сетка СУ-73	100
3.006.1-2.87.3-93	Сетка СУ-74	101
3.006.1-2.87.3-94	Сетка СУ-75	102
3.006.1-2.87.3-95	Сетка СУ-76	103
3.006.1-2.87.3-96	Сетка СУ-77	104
3.006.1-2.87.3-97	Сетка СУ-78	105
3.006.1-2.87.3-98	Сетка СУ-79	106
3.006.1-2.87.3-99	Сетка СУ-80	107
3.006.1-2.87.3-100	Сетка СУ-81	108
3.006.1-2.87.3-101	Сетка СУ-82	109
3.006.1-2.87.3-102	Сетка СУ-83	110
3.006.1-2.87.3-103	Сетка СУ-84	111
3.006.1-2.87.3-104	Сетка СУ-85	112
3.006.1-2.87.3-105	Сетка СУ-86	113

Инв.№ подл. | Подпись и дата | Взам.инв.№

Завод ЖБИ - КВАРТ http://kvartspb.ru тел./факс: +7 (812) 635-93-48

Обозначение документа	Наименование	Стр.
3.006.1-2.87.3-106	Сетка С4-87	114
3.006.1-2.87.3-107	Сетка СУ-88	115
3.006.1-2.87.3-108	Сетка СУ-89	116
3.006.1-2.87.3-109	Сетка СУ-90	117
3.006.1-2.87.3-110	Сетка С5-1	118
3.006.1-2.87.3-111	Сетка С5-2... С5-5	119
3.006.1-2.87.3-112	Сетка С5-6... С5-9	120
3.006.1-2.87.3-113	Каркас плоский Кр1	121
3.006.1-2.87.3-114	Каркас плоский Кр2	122
3.006.1-2.87.3-115	Каркас плоский Кр3	123
3.006.1-2.87.3-116	Каркас плоский Кр4	124
3.006.1-2.87.3-117	Каркас плоский Кр5	125
3.006.1-2.87.3-118	Изделие закладное М1, М2	126
3.006.1-2.87.3-119	Изделие закладное М3, М5	128
3.006.1-2.87.3-120	Изделие закладное М4, М6	129
3.006.1-2.87.3-121	Изделие закладное М7	130
3.006.1-2.87.3-122	Изделие закладное М8	131
3.006.1-2.87.3-123	Изделие закладное М9	132
3.006.1-2.87.3-124	Изделие закладное М10	133
3.006.1-2.87.3-125	Изделие закладное НУП1, М11 М14, М15	134
3.006.1-2.87.3-126	Изделие закладное М12	135
3.006.1-2.87.3-127	Изделие закладное М13	136
3.006.1-2.87.3-128	Изделие соединительное МС1...МС4	137
3.006.1-2.87.3-129	Стержень арматурный гнутый	138

Инв.№ подл. | Подпись и дата | Взам.инв.№

194358, г. Санкт - Петербург, Пр. Энгельса, д.154, лит.А, пом. 212 тел./факс: +7 (812) 635-93-48

Kvartspb.ru

Завод ЖБИ - КВАРТ http://kvartspb.ru тел./факс: +7 (812) 635-93-48

1. Общая часть

1.1 Настоящий выпуск серии 3.006.1-2.87 содержит рабочие чертежи арматурных и закладных изделий лотковых элементов.

Состав серии и материалы для проектирования каналов и тоннелей приведены в выпуске 0, рабочие чертежи лотковых элементов - в выпуске 1.

1.2. В серии принято условное обозначение сеток, например, С2-3-1. Буква „С" обозначает вид изделия (сетка). Цифра после буквы определяет место расположения сетки в сечении лотка (в соответствии с №№ позиций в схемах армирования, приведенных в выпуске 1). Цифра после первого тире - порядковый номер сетки данного типа, цифра после второго тире - вариант исполнения сетки данного типа, отличающийся от основного диаметром рабочей и распределительной арматуры.

Нач. отд.	Бродский		3.006.1-2.87.3 ТО		
Н. контр.	Уманцева				
Гл. спец.	Коротецкий				
Рук. гр.	Чумакова		Техническое описание	Стадия: Р	Лист: 1	Листов: 2
Вед. инж.	Уманцева				
Ст. инж.	Гуровичч		Харьковский Промстройниипроект		
Провер.	Фомичев				

Инв. № подл. | Подпись и дата | Взам. инв. №

Формат А4.

2. Технические требования к изготовлению арматурных и закладных изделий

2.1. Изготовление арматурных и закладных изделий должно производиться в соответствии с требованиями ГОСТ 10922-75 „Арматурные изделия и закладные детали сварные для железобетонных конструкций. Технические требования и методы испытаний" и „Инструкции по сварке соединений арматуры и закладных деталей железобетонных конструкций" (СН 393-78).

2.2. Плоские арматурные сетки следует изготовлять с помощью контактной точечной сварки.

2.3. Классы и марки арматурной стали указаны в выпуске 1.

2.4. Привязки дополнительных стержней, оговоренных на чертежах, производить после изготовления сеток на многоэлектродных машинах.

Инв. № подл. | Подпись и дата | Взам. инв. №

3.006.1-2.87.3 ТО	Лист 2

Формат А4

194358, г. Санкт - Петербург, Пр. Энгельса, д.154, лит.А, пом. 212 тел./факс: +7 (812) 635-93-48

194358, г. Санкт - Петербург, Пр. Энгельса, д.154, лит.А, пом. 212 тел./факс: +7 (812) 635-93-48

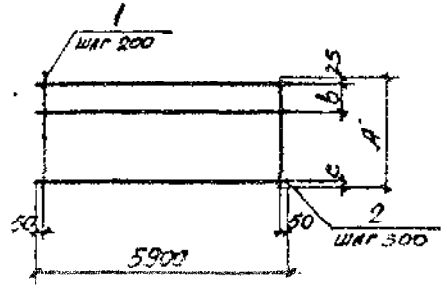

Марка	Размеры, мм		
	A	B	C
С1-1	980	250	105
С1-2	1300	260	115
С1-3	1620	270	125
С1-4	720		
С1-5	1020		

Марка	Поз.	Наименование	Кол.	Масса ед., кг	Общая масса, кг
С1-1	1	⌀8AIII, ℓ=980	30	0,39	12,9
	2	⌀3BpI, ℓ=5900	4	0,30	
С1-2	1	⌀8AIII, ℓ=1300	30	0,51	16,8
	2	⌀3BpI, ℓ=5900	5	0,30	
С1-3	1	⌀8AIII, ℓ=1620	30	0,64	21,0
	2	⌀3BpI, ℓ=5900	6	0,30	
С1-4	1	⌀6AIII, ℓ=720	30	0,16	5,7
	2	⌀3BpI, ℓ=5900	3	0,30	
С1-5	1	⌀8AIII, ℓ=1020	30	0,40	13,2
	2	⌀3BpI, ℓ=5900	4	0,30	

Арматура класса AIII по ГОСТ 5781-82
Арматура класса BpI по ГОСТ 6727-80*

Нач. отд.	Бродский	
Н. контр.	Уманцева	
Гл. спец.	Коротецкий	
Рук. гр.	Чумакова	
Вед. инж.	Уманцева	
Ст. инж.	Гуровец	
Провер.	Фомичев	

3.006.1-2.87.3-1

Сетка С1-1...С1-5

Стадия	Лист	Листов
Р		1

ХАРЬКОВСКИЙ ПРОМСТРОЙНИИПРОЕКТ

22991-04 10 Формат А4

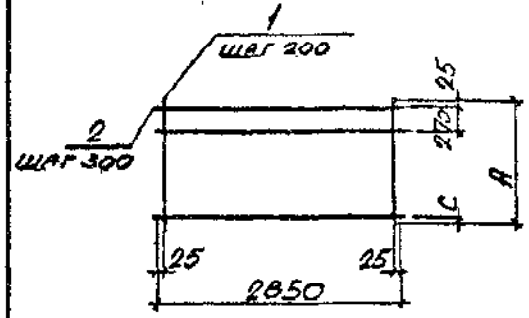

Марка	Размеры, мм	
	A	C
С1-6	1320	125
С1-7	1620	
С1-8	740	145
С1-9	1040	

Марка	Поз.	Наименование	Кол.	Масса ед., кг	Общая масса, кг
С1-6	1	⌀8AIII, ℓ=1320	15	0,52	8,5
	2	⌀3BpI, ℓ=2850	5	0,14	
С1-7	1	⌀8AIII, ℓ=1620	15	0,64	10,4
	2	⌀3BpI, ℓ=2850	6	0,14	
С1-8	1	⌀6AIII, ℓ=740	15	0,16	2,8
	2	⌀3BpI, ℓ=2850	3	0,14	
С1-9	1	⌀8AIII, ℓ=1040	15	0,41	6,7
	2	⌀3BpI, ℓ=2850	4	0,14	

Арматура класса AIII по ГОСТ 5781-82
Арматура класса BpI по ГОСТ 6727-80*

Нач. отд.	Бродский	
Н. контр.	Уманцева	
Гл. спец.	Коротецкий	
Рук. гр.	Чумакова	
Вед. инж.	Уманцева	
Ст. инж.	Гуровец	
Провер.	Фомичев	

3.006.1-2.87.3-2

Сетка С1-6...С1-9

Стадия	Лист	Листов
Р		1

ХАРЬКОВСКИЙ ПРОМСТРОЙНИИПРОЕКТ

22991-04 11 Формат А4

kvartspb.ru

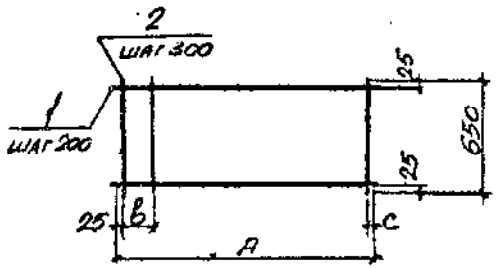

Марка	Размеры, мм		
	A	b	c
С1-10	980	250	105
С1-11	1300	260	115
С1-12	720	270	125
С1-13	1020		
С1-14	1320		
С1-15	1620		

Марка	Поз.	Наименование		Кол.	Масса ед., кг	Общая масса, кг
С1-10	1	ф 8AIII,	ℓ= 380	4	0,39	1,7
	2	ф 3Bp I,	ℓ=650	4	0,03	
С1-11	1	ф 8AIII,	ℓ = 1300	4	0,51	2,2
	2	ф 3Bp I,	ℓ = 650	5	0,03	
С1-12	1	ф 8AIII,	ℓ = 720	4	0,16	0,7
	2	ф 3Bp I,	ℓ = 650	3	0,03	
С1-13	1	ф 8AIII,	ℓ = 1020	4	0,40	1,7
	2	ф 3Bp I,	ℓ = 650	4	0,03	
С1-14	1	ф 8AIII,	ℓ = 1320	4	0,52	2,2
	2	ф 3Bp I,	ℓ = 650	5	0,03	
С1-15	1	ф 8AIII,	ℓ = 1620	4	0,64	2,7
	2	ф 3Bp I,	ℓ = 650	6	0,03	

Арматура класса A-III по ГОСТ 5781-82
Арматура класса Bp-I по ГОСТ 6727-80*

Инв. № подл. | Подп. и дата | Взам. инв. №

Нач. отд.	Бродский		3.006.1-2.87.3-3
Н. контр.	Утянцева		
Гл. спец.	Коротецкий		
Рук. гр.	Чуракова		Сетка С1-10...С1-15
Вед. инж.	Утянцева		Стадия Р; Лист; Листов 1
Ст. инж.	Гурович		ХАРЬКОВСКИЙ ПРОМСТРОЙНИИПРОЕКТ
Провер.	Фомичев		

22991-04 12 Формат А4

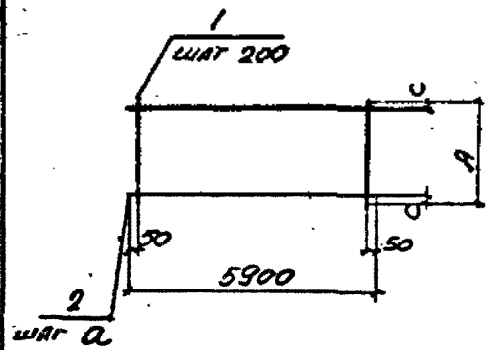

Марка	Размеры, мм		
	A	a	c
С2-1	400	175	25
С2-2	550	250	
С2-3	750	200	75
С2-3-1			

Марка	Поз.	Наименование		Кол.	Масса ед., кг	Общая масса, кг
С2-1	1	ф 6AIII,	ℓ = 400	30	0,09	3,6
	2	ф 3Bp I,	ℓ=5900	3	0,30	
С2-2	1	ф 6AIII,	ℓ = 550	30	0,12	4,5
	2	ф 3Bp I,	ℓ=5900	3	0,30	
С2-3	1	ф 6AIII,	ℓ = 750	30	0,17	6,3
	2	ф 3Bp I,	ℓ=5900	4	0,30	
С2-3-1	1	ф 8AIII,	ℓ = 750	30	0,29	9,9
	2	ф 3Bp I,	ℓ=5900	4	0,30	

Арматура класса A-III по ГОСТ 5781-82
Арматура класса Bp I по ГОСТ 6727-80*

Инв. № подл. | Подп. и дата | Взам. инв. №

Нач. отд.	Бродский		3.006.1-2.87.3-4
Н. контр.	Утянцева		
Гл. спец.	Коротецкий		
Рук. гр.	Чуракова		Сетка С2-1...С2-3
Вед. инж.	Утянцева		Стадия Р; Лист; Листов 1
Ст. инж.	Гурович		ХАРЬКОВСКИЙ ПРОМСТРОЙНИИПРОЕКТ
Провер.	Фомичев		

22991-04 13 Формат А4

kvartspb.ru

13

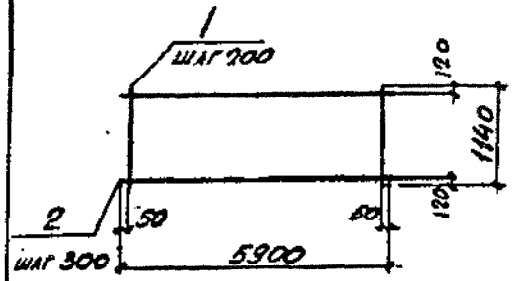

Марка	Поз.	Наименование	Кол.	Масса ед., кг	Общая масса, кг
С2-4	1	ф 6 AIII, ℓ = 1140	30	0,25	8,7
	2	ф 3 Bp I, ℓ = 5900	4	0,30	
С2-4-1	1	ф 8 AIII, ℓ = 1140	30	0,45	14,7
	2	ф 3 Bp I, ℓ = 5900	4	0,30	
С2-4-2	1	ф 10 AIII, ℓ = 1140	30	0,70	23,1
	2	ф 3 Bp I, ℓ = 5900	4	0,53	

Арматура класса AIII по ГОСТ 5781-82
Арматура класса Bp-I по ГОСТ 6727-80*

Нач. отд.	Бродский		3.006.1-2.87.3-5
Н. контр.	Утяшева		
Гл. спец.	Коротецкий		
Рук. гр.	Чумакова		Сетка С2-4
Вед. инж.	Утяшева		Стадия: Р; Лист: ; Листов: 1
Ст. инж.	Гурович		Харьковский Промстройниипроект
Провер.	Фомичев		

Инв. № подл. | Подп. и дата | Взам. инв. №

22991-04 14 Формат А4

Завод ЖБИ - КВАРТ http://kvartspb.ru тел./факс: +7 (812) 635-93-48

14

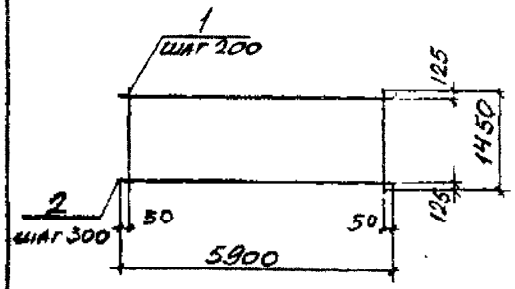

Марка	Поз.	Наименование	Кол.	Масса ед., кг	Общая масса, кг
С2-5	1	ф 6 AIII, ℓ = 1450	30	0,32	11,1
	2	ф 3 Bp I, ℓ = 5900	5	0,30	
С2-5-1	1	ф 8 AIII, ℓ = 1450	30	0,57	18,6
	2	ф 3 Bp I, ℓ = 5900	5	0,30	
С2-5-2	1	ф 10 AIII, ℓ = 1450	30	0,89	29,4
	2	ф 3 Bp I, ℓ = 5900	5	0,53	

Арматура класса A-III по ГОСТ 5781-82
Арматура класса Bp-I по ГОСТ 6727-80*

Нач. отд.	Бродский		3.006.1-2.87.3-6
Н. контр.	Утяшева		
Гл. спец.	Коротецкий		
Рук. гр.	Чумакова		Сетка С2-5
Вед. инж.	Утяшева		Стадия: Р; Лист: ; Листов: 1
Ст. инж.	Гурович		Харьковский Промстройниипроект
Провер.	Фомичев		

Инв. № подл. | Подп. и дата | Взам. инв. №

22991-04 15 Формат А4

194358, г. Санкт - Петербург, Пр. Энгельса, д.154, лит.А, пом. 212 тел./факс: +7 (812) 635-93-48

kvartspb.ru

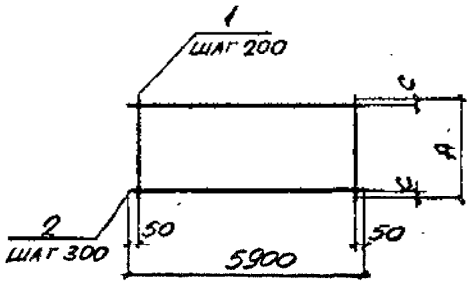

Марка	Размеры, мм A	C
С2-6	1800	150
С2-6-1		
С2-7	2120	160

Марка	Поз	Наименование	Кол.	Масса ед., кг	Общая масса, кг
С2-6	1	ф 8АIII, ℓ=1800	30	0,71	23,1
	2	ф 3ВрI, ℓ=5900	6	0,30	
С2-6-1	1	ф 10АIII, ℓ=1800	30	1,11	35,1
	2	ф 4ВрI, ℓ=5900	6	0,30	
С2-7	1	ф 10АIII, ℓ=2120	30	1,31	43,0
	2	ф 4ВрI, ℓ=5900	7	0,53	

Арматура класса AIII по ГОСТ 5781-82
Арматура класса Вр-I по ГОСТ 6727-80*

Нач. отд.	Бродский		3.006.1-2.87.3-7
Н. контр.	Утанцева		
Гл. спец.	Коротецкий		
Рук. гр.	Чупакова		Сетка С2-6, С2-7
Вед. инж.	Утанцева		Стадия Р; Лист; Листов 1
Ст. инж.	Гурович		ХАРЬКОВСКИЙ ПРОМСТРОЙНИИПРОЕКТ
Провер.	Фомичев		

Инв. № подл. | Подп. и дата | Взам. инв. №

22991-04 16 Формат А4

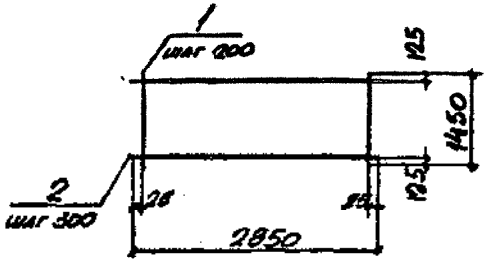

Марка	Поз	Наименование	Кол	Масса ед., кг	Общая масса, кг
С2-8	1	ф 12АIII, ℓ=1450	15	1,29	22,5
	2	ф 6АI, ℓ=2850	5	0,63	
С2-8-1	1	ф 14АIII, ℓ=1450	15	1,75	29,4
	2	ф 6АI, ℓ=2850	5	0,63	
С2-8-2	1	ф 16АIII, ℓ=1450	15	2,29	37,5
	2	ф [illegible]I, ℓ=2850	5	0,63	

Арматура классов AIII, AI по ГОСТ 5781-82

Нач. отд.	Бродский		3.006.1-2.87.3-8
Н. контр.	Утанцева		
Гл. спец.	Коротецкий		
Рук. гр.	Чупакова		Сетка С2-8
Вед. инж.	Утанцева		Стадия Р; Лист; Листов 1
Ст. инж.	Гурович		ХАРЬКОВСКИЙ ПРОМСТРОЙНИИПРОЕКТ
Провер.	Фомичев		

Инв. № подл. | Подп. и дата | Взам. инв. №

22991-04 17 Формат А4

kvartspb.ru

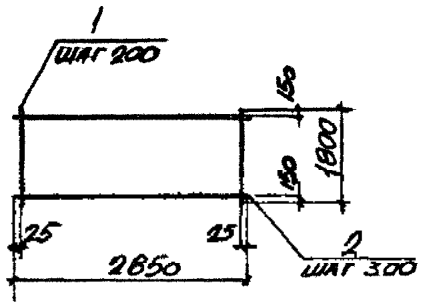

Марка	Поз.	Наименование	Кол.	Масса ед., кг	Общая масса, кг
С2-9	1	ф 12АIII, ℓ=1800	15	1,6	27,8
	2	ф 6АI, ℓ=2850	6	0,63	
С2-9-1	1	ф 14АIII, ℓ=1800	15	2,17	36,3
	2	ф 6АI, ℓ=2850	6	0,63	
С2-9-2	1	ф 16АIII, ℓ=1800	15	2,84	46,4
	2	ф 6АI, ℓ=2850	6	0,63	
С2-9-3	1	ф 18АIII, ℓ=1800	15	3,60	60,7
	2	ф 8АI, ℓ=2850	6	1,13	
С2-9-4	1	ф 20АIII, ℓ=1800	15	4,44	73,4
	2	ф 8АI, ℓ=2850	6	1,13	

Арматура класса AIII, AI по ГОСТ 5781-82

Нач. отд.	Бровский		3.006.1-2.87.3-9
Н. контр.	Уманцева		
Гл. спец.	Коростецкий		
Рук. гр.	Чумакова		Сетка С2-9
Вед. инж.	Уманцева		Стадия Р; Лист; Листов 1
Ст. инж.	Суровец		Харьковский Промстройниипроект
Провер.	Фомичев		

Инв. № подл. | Подпись и дата | Взам. инв. №

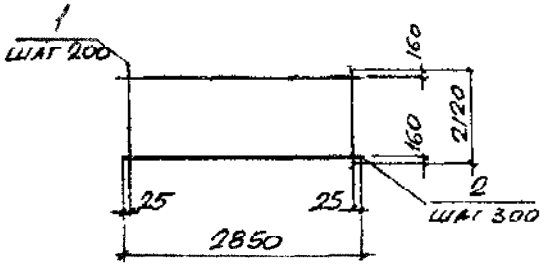

Марка	Поз.	Наименование	Кол.	Масса ед., кг	Общая масса, кг
С2-10	1	ф 8АIII, ℓ=2120	15	0,83	13,5
	2	ф 3Вр I, ℓ=2850	7	0,15	
С2-10-1	1	ф 10АIII, ℓ=2120	15	1,31	21,5
	2	ф 4Вр I, ℓ=2850	7	0,26	
С2-10-2	1	ф 12АIII, ℓ=2120	15	1,88	32,6
	2	ф 6АI, ℓ=2850	7	0,63	
С2-10-3	1	ф 14АIII, ℓ=2120	15	2,56	42,8
	2	ф 6АI, ℓ=2850	7	0,63	
С2-10-4	1	ф 16АIII, ℓ=2120	15	3,35	54,7
	2	ф 6АI, ℓ=2850	7	0,63	
С2-10-5	1	ф 18АIII, ℓ=2120	15	4,24	71,5
	2	ф 8АI, ℓ=2850	7	1,13	
С2-10-6	1	ф 20АIII, ℓ=2120	15	5,23	86,4
	2	ф 8АI, ℓ=2850	7	1,13	
С2-10-7	1	ф 22АIII, ℓ=2120	15	6,33	102,9
	2	ф 8АI, ℓ=2850	7	1,13	

Арматура классов AIII, AI по ГОСТ 5781-82
Арматура класса Вр-I по ГОСТ 6727-80*

Нач. отд.	Бровский		3.006.1-2.87.3-10
Н. контр.	Уманцева		
Гл. спец.	Коростецкий		
Рук. гр.	Чумакова		Сетка С2-10
Вед. инж.	Уманцева		Стадия Р; Лист; Листов 1
Ст. инж.	Суровец		Харьковский Промстройниипроект
Провер.	Фомичев		

Инв. № подл. | Подпись и дата | Взам. инв. №

kvartspb.ru

194358, г. Санкт - Петербург, Пр. Энгельса, д.154, лит.А, пом. 212 тел./факс: +7 (812) 635-93-48

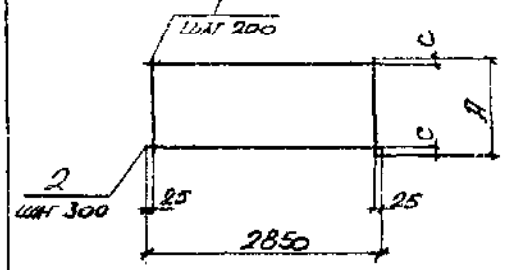

Марка	Размеры, мм A	C
С2-11	1140	120
С2-12	2420	160
С2-12-1		
С2-12-2		
С2-12-3		
С2-12-4		

Марка	Поз.	Наименование	Кол.	Масса ед., кг	Общая масса, кг
С2-11	1	ф 12 AIII, ℓ = 1140	15	1.01	17,7
	2	ф 6 AI, ℓ = 2850	4	0.63	
С2-12	1	ф 10 AIII, ℓ = 2420	15	1.49	24.4
	2	ф 4 Bp I, ℓ = 2850	8	0.26	
С2-12-1	1	ф 12 AIII, ℓ = 2420	15	2.15	37.3
	2	ф 6 AI, ℓ = 2850	8	0.63	
С2-12-2	1	ф 14 AIII, ℓ = 2420	15	2.92	48.8
	2	ф 6 AI, ℓ = 2850	8	0.63	
С2-12-3	1	ф 16 AIII, ℓ = 2420	15	3.82	62.3
	2	ф 6 AI, ℓ = 2850	8	0.63	
С2-12-4	1	ф 18 AIII, ℓ = 2420	15	4.84	81.6
	2	ф 8 AI, ℓ = 2850	8	1.13	

Арматура классов A-III, A-I по ГОСТ 5781-82
Арматура класса Bp-I по ГОСТ 6727-80*

Нач. отд.	Бродский		3.006.1-2.82-3-11
Н. контр.	Уманцева		
Гл. спец.	Коротецкий		
Рук. гр.	Чумакова		Сетка С2-11, С2-12
Вед. инж.	Уманцева		Стадия Р; Лист; Листов 1
Ст. инж.	Гурович		Харьковский Промстройниипроект
Провер.			

Инв. № подл. | Подпись и дата | Взам. инв. №

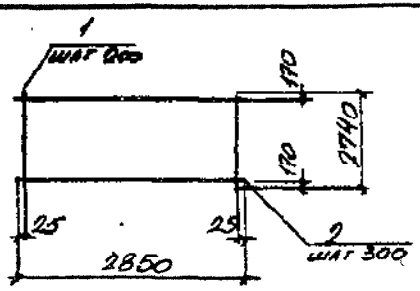

Марка	Поз.	Наименование	Кол.	Масса ед., кг	Общая масса, кг
С2-13	1	ф 10 AIII, ℓ = 2740	15	1.69	27.7
	2	ф 4 Bp I, ℓ = 2850	9	0,26	
С2-13-1	1	ф 12 AIII, ℓ = 2740	15	2,43	42.1
	2	ф 6 AI, ℓ = 2850	9	0.63	
С2-13-2	1	ф 14 AIII, ℓ = 2740	15	3,31	55.3
	2	ф 6 AI, ℓ = 2850	9	0,63	
С2-13-3	1	ф 16 AIII, ℓ = 2740	15	4,32	79.5
	2	ф 6 AI, ℓ = 2850	9	0,63	
С2-13-4	1	ф 18 AIII, ℓ = 2740	15	5,47	92,2
	2	ф 8 AI, ℓ = 2850	9	1,13	
С2-13-5	1	ф 20 AIII, ℓ = 2740	15	6,76	111,6
	2	ф 8 AI, ℓ = 2850	9	1,13	
С2-13-6	1	ф 22 AIII, ℓ = 2740	15	8,18	132,9
	2	ф 8 AI, ℓ = 2850	9	1,13	

Арматура классов A-III, A-I по ГОСТ 5781-82
Арматура класса Bp-I по ГОСТ 6781-80*

Нач. отд.	Бродский		3.006.1-2.87.3-12
Н. контр.	Уманцева		
Гл. спец.	Коротецкий		
Рук. гр.	Чумакова		Сетка С2-13
Вед. инж.	Уманцева		Стадия Р; Лист; Листов 1
Ст. инж.	Гурович		Харьковский Промстройниипроект
Провер.	Фомичев		

Инв. № подл. | Подпись и дата | Взам. инв. №

Kvartspb.ru

194358, г. Санкт - Петербург, Пр. Энгельса, д.154, лит.А, пом. 212 тел./факс: +7 (812) 635-93-48

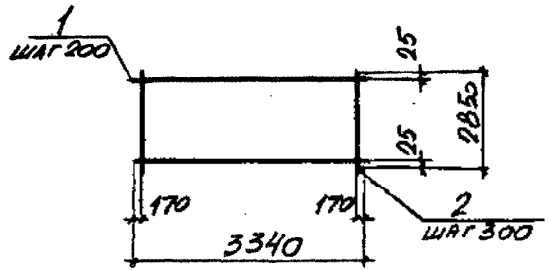

Марка	Поз.	Наименование	Кол.	Масса ед., кг	Общая масса, кг
С2-14	1	ф12 AIII, ℓ=3340	15	2,97	47,4
	2	ф4 Bp-I, ℓ=2850	11	0,26	
С2-14-1	1	ф14 AIII, ℓ=3340	15	4,03	67,4
	2	ф6 AI, ℓ=2850	11	0,63	
С2-14-2	1	ф16 AIII, ℓ=3340	15	5,27	86,0
	2	ф6 AI, ℓ=2850	11	0,63	
С2-14-3	1	ф18 AIII, ℓ=3340	15	6,67	112,5
	2	ф8 AI, ℓ=2850	11	1,13	
С2-14-4	1	ф20 AIII, ℓ=3340	15	8,24	136,0
	2	ф8 AI, ℓ=2850	11	1,13	
С2-14-5	1	ф22 AIII, ℓ=3340	15	9,97	162,0
	2	ф8 AI, ℓ=2850	11	1,13	
С2-14-6	1	ф25 AIII, ℓ=3340	15	12,86	212,3
	2	ф10 AI, ℓ=2850	11	1,76	

Арматура классов AIII, AI по ГОСТ 5781-82
Арматура класса Bp-I по ГОСТ 6727-80*

Нач. отд.	Бродский		
Н. контр.	Уманцева		
Гл. спец.	Коротецкий		
Рук. гр.	Чумакова		
Вед. инж.	Уманцева		
Ст. инж.	Гуровну		
Провер.	Фомичев		

3.006.1-2.87.3-13

Сетка С2-14

Стадия	Лист	Листов
Р		1

Харьковский Промстройниипроект

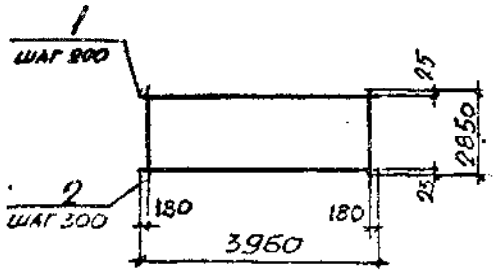

Марка	Поз.	Наименование	Кол.	Масса ед., кг	Общая масса, кг
С2-15	1	ф14 AIII, ℓ=3960	15	4,78	79,9
	2	ф6 AI, ℓ=2850	13	0,63	
С2-15-1	1	ф16 AIII, ℓ=3960	15	6,25	101,9
	2	ф6 AI, ℓ=2850	13	0,63	
С2-15-2	1	ф18 AIII, ℓ=3960	15	7,91	133,3
	2	ф8 AI, ℓ=2850	13	1,13	
С2-15-3	1	ф20 AIII, ℓ=3960	15	9,77	161,2
	2	ф8 AI, ℓ=2850	13	1,13	
С2-15-4	1	ф22 AIII, ℓ=3960	15	11,82	192,0
	2	ф8 AI, ℓ=2850	13	1,13	
С2-15-5	1	ф25 AIII, ℓ=3960	15	15,25	251,6
	2	ф10 AI, ℓ=2850	13	1,76	

Арматура классов AIII, AI по ГОСТ 5781-82

Нач. отд.	Бродский		
Н. контр.	Уманцева		
Гл. спец.	Коротецкий		
Рук. гр.	Чумакова		
Вед. инж.	Уманцева		
Ст. инж.	Гуровну		
Провер.	Фомичев		

3.006.1-2.87.3-14

Сетка С2-15

Стадия	Лист	Листов
Р		1

Харьковский Промстройниипроект

kvartspb.ru

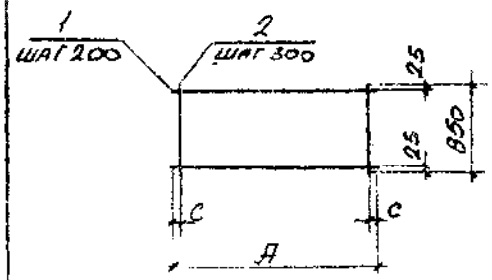

Марка	Размеры, мм	
	A	C
C2-16	1450	125
C2-17	1800	150
C2-17-1		
C2-18	2420	160
C2-18-1		

Марка	Поз	Наименование	Кол.	Масса ед., кг	Общая масса, кг
C2-16	1	ф3 BpI, ℓ = 1450	5	0,07	1.3
	2	ф6 AI, ℓ = 850	5	0,19	
C2-17	1	ф3 BpI, ℓ = 1800	5	0,09	1.6
	2	ф6 AI, ℓ = 850	6	0,19	
C2-17-1	1	ф3 BpI, ℓ = 1800	5	0,09	2.5
	2	ф8 AI, ℓ = 850	6	0,34	
C2-18	1	ф3 BpI, ℓ = 2420	5	0,12	2.1
	2	ф6 AI, ℓ = 850	8	0,19	
C2-18-1	1	ф3 BpI, ℓ = 2420	5	0,12	3.3
	2	ф8 AI, ℓ = 850	8	0,34	

Арматура класса AI по ГОСТ 5781-82
Арматура класса BpI по ГОСТ 6727-80*

Нач. отд.	Бродский		3.006.1-2.87.3-15
Н. контр.	Умянцева		
Гл. спец.	Коротецкий		
Рук. гр.	Чумакова		Сетка C2-16...C2-18
Вед. инж.	Умянцева		Стадия: Р; Лист; Листов: 1
Ст. инж.	Гуровец		Харьковский промстройниипроект
Провер.	Фомичев		

Инв. № подл. | Подп. и дата | Взам. инв. №

22991-04 24 Формат А4

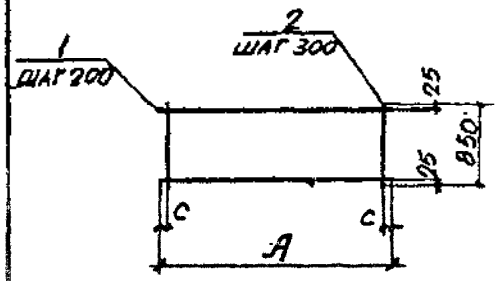

Марка	Размеры, мм	
	A	C
C2-19	2120	160
C2-19-1		
C2-20	1140	120

Марка	Поз	Наименование	Кол.	Масса ед., кг	Общая масса, кг
C2-19	1	ф3 BpI, ℓ = 2120	5	0,11	1.9
	2	ф6 AI, ℓ = 850	7	0,19	
C2-19-1	1	ф3 BpI, ℓ = 2120	5	0,11	2.9
	2	ф8 AI, ℓ = 850	7	0,34	
C2-20	1	ф3 BpI, ℓ = 1140	5	0,06	1.1
	2	ф6 AI, ℓ = 850	4	0,19	

Арматура класса AI по ГОСТ 5781-82
Арматура класса BpI по ГОСТ 6727-80*

Нач. отд.	Бродский		3.006.1-2.87.3-16
Н. контр.	Умянцева		
Гл. спец.	Коротецкий		
Рук. гр.	Чумакова		Сетка C2-19, C2-20
Вед. инж.	Умянцева		Стадия: Р; Лист; Листов: 1
Ст. инж.	Гуровец		Харьковский промстройниипроект
Провер.	Фомичев		

Инв. № подл. | Подп. и дата | Взам. инв. №

22991-04 25 Формат А4

kvartspb.ru

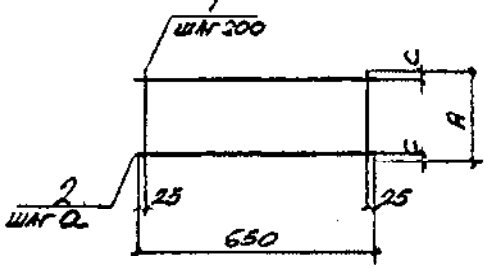

Марка	Размеры, мм		
	A	a	c
С2-21	400	175	25
С2-22	550	250	
С2-23	750	300	75
С2-23-1			

Марка	Поз.	Наименование	Кол.	Масса ед., кг	Общая масса, кг
С2-21	1	ф 6AIII, ℓ=400	4	0,09	0,5
	2	ф 3BpI, ℓ=650	3	0,03	
С2-22	1	ф 6AIII, ℓ=550	4	0,12	0,6
	2	ф 3BpI, ℓ=650	3	0,03	
С2-23	1	ф 6AIII, ℓ=750	4	0,17	0,8
	2	ф 3BpI, ℓ=650	3	0,03	
С2-23-1	1	ф 8AIII, ℓ=750	4	0,30	1,3
	2	ф 3BpI, ℓ=650	3	0,03	

Арматура класса A-III по ГОСТ 5781-82
Арматура класса Bp-I по ГОСТ 6727-80*

Инв. № подл. | Подп. и дата | Взам. инв. №

Нач. отд.	Бродский		
Н. контр.	Уманцева		
Гл. спец.	Коротецкий		
Рук. гр.	Чумакова		
Вед. инж.	Уманцева		
Ст. инж.	Гуровну		
Провер.	Фомичев		

3.006.1-2.87.3-17

Сетка С2-21...С2-23

Стадия	Лист	Листов
Р		1

Харьковский Промстройниипроект

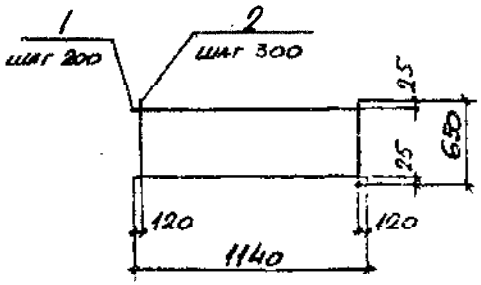

Марка	Поз.	Наименование	Кол.	Масса ед., кг	Общая масса, кг
С2-24	1	ф 6AIII, ℓ=1140	4	0,25	1,1
	2	ф 3BpI, ℓ=650	4	0,03	
С2-24-1	1	ф 8AIII, ℓ=1140	4	0,45	1,9
	2	ф 3BpI, ℓ=650	4	0,03	
С2-24-2	1	ф 10AIII, ℓ=1140	4	0,70	3,0
	2	ф 4BpI, ℓ=650	4	0,06	
С2-24-3	1	ф 12AIII, ℓ=1140	4	1,01	4,3
	2	ф 4BpI, ℓ=650	4	0,06	

Арматура класса AIII по ГОСТ 5781-82
Арматура класса Bp-I по ГОСТ 6727-80*

Инв. № подл. | Подп. и дата | Взам. инв. №

Нач. отд.	Бродский		
Н. контр.	Уманцева		
Гл. спец.	Коротецкая		
Рук. гр.	Чумакова		
Вед. инж.	Уманцева		
Ст. инж.	Гуровну		
Провер.	Фомичев		

3.006.1-2.87.3-18

Сетка С2-24

Стадия	Лист	Листов
Р		1

Харьковский Промстройниипроект

kvartspb.ru

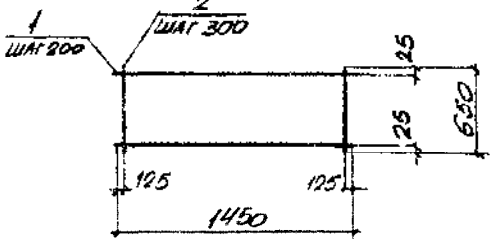

Марка	Поз.	Наименование	Кол.	Масса ед., кг	Общая масса, кг
С2-25	1	ф 6 AIII, ℓ = 1450	4	0,32	1,4
	2	ф 3 Bp I, ℓ = 650	5	0,03	
С2-25-1	1	ф 8 AIII, ℓ = 1450	4	0,57	2,4
	2	ф 3 Bp I, ℓ = 650	5	0,03	
С2-25-2	1	ф 10 AIII, ℓ = 1450	4	0,89	3,9
	2	ф 4 Bp I, ℓ = 650	5	0,06	
С2-25-3	1	ф 12 AIII, ℓ = 1450	4	1,29	5,5
	2	ф 4 Bp I, ℓ = 650	5	0,06	
С2-25-4	1	ф 14 AIII, ℓ = 1450	4	1,75	7,7
	2	ф 6 AI, ℓ = 650	5	0,14	
С2-25-5	1	ф 16 AIII, ℓ = 1450	4	2,29	9,9
	2	ф 6 AI, ℓ = 650	5	0,14	

Арматура классов AIII, AI по ГОСТ 5781-82
Арматура класса Bp-I по ГОСТ 6727-80*

Нач. отд.	Бродский			3.006.1-2.87.3-19
Н. контр.	Умнцева			
Гл. спец.	Хоротецкий			
Рук. гр.	Чумакова			Сетка С2-25
Вед. инж.	Умнцева			Стадия: Р; Лист: ; Листов: 1
Ст. инж.	Гурович			Харьковский Промстройниипроект
Провер.	Фомичев			

Инв. № подл. | Подпись и дата | Взам. инв. №

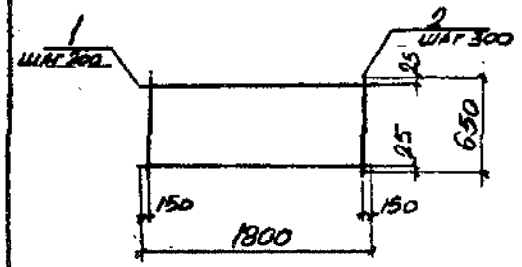

Марка	Поз.	Наименование	Кол.	Масса ед., кг	Общая масса, кг
С2-26	1	ф 8 AIII, ℓ = 1800	4	0,71	3,0
	2	ф 3 Bp I, ℓ = 650	6	0,03	
С2-26-1	1	ф 10 AIII, ℓ = 1800	4	1,11	4,8
	2	ф 4 Bp I, ℓ = 650	6	0,06	
С2-26-2	1	ф 12 AIII, ℓ = 1800	4	1,60	6,8
	2	ф 4 Bp I, ℓ = 650	6	0,06	
С2-26-3	1	ф 14 AIII, ℓ = 1800	4	2,17	9,5
	2	ф 6 AI, ℓ = 650	6	0,14	
С2-26-4	1	ф 10 AIII, ℓ = 1800	4	2,84	12,2
	2	ф 6 AI, ℓ = 650	6	0,14	
С2-26-5	1	ф 18 AIII, ℓ = 1800	4	3,60	15,2
	2	ф 6 AI, ℓ = 650	6	0,14	
С2-26-6	1	ф 20 AIII, ℓ = 1800	4	4,44	18,6
	2	ф 6 AI, ℓ = 650	6	0,14	

Арматура классов AIII, AI по ГОСТ 5781-82
Арматура класса Bp-I по ГОСТ 6727-80*

Нач. отд.	Бродский			3.006.1-2.87.3-20
Н. контр.	Умнцева			
Гл. спец.	Хоротецкий			
Рук. гр.	Чумакова			Сетка С2-26
Вед. инж.	Умнцева			Стадия: Р; Лист: ; Листов: 1
Ст. инж.	Гурович			Харьковский Промстройниипроект
Провер.	Фомичев			

Инв. № подл. | Подпись и дата | Взам. инв. №

KvartSpb.ru

194358, г. Санкт - Петербург, Пр. Энгельса, д.154, лит.А, пом. 212 тел./факс: +7 (812) 635-93-48

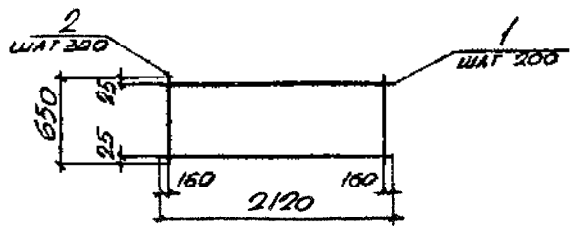

Марка	Поз	Наименование	Кол.	Масса ед., кг	Общая масса, кг
С2-27	1	ф8АIII, ℓ=2120	4	0,83	3,5
	2	ф3Вр I, ℓ=650	7	0,03	
С2-27-1	1	ф10АIII, ℓ=2120	4	1,31	5,7
	2	ф4Вр I, ℓ=650	7	0,06	
С2-27-2	1	ф12АIII, ℓ=2120	4	1,88	7,9
	2	ф4Вр I, ℓ=650	7	0,06	
С2-27-3	1	ф14АIII, ℓ=2120	4	2,56	11,2
	2	ф6АI, ℓ=650	7	0,14	
С2-27-4	1	ф16АIII, ℓ=2120	4	3,35	14,4
	2	ф6АI, ℓ=650	7	0,14	
С2-27-5	1	ф18АIII, ℓ=2120	4	4,23	17,9
	2	ф6АI, ℓ=650	7	0,14	
С2-27-6	1	ф20АIII, ℓ=2120	4	5,23	21,9
	2	ф6АI, ℓ=650	7	0,14	
С2-27-7	1	ф22АIII, ℓ=2120	4	6,33	27,1
	2	ф8АI, ℓ=650	7	0,26	

Арматура классов АIII, АI по ГОСТ 5781-82
Арматура класса Вр-I по ГОСТ 6727-80*

Инв.№ подл. | Подпись и дата | Взам.инв.№

Нач.отд.	Бродский		
Н.контр.	Умнцева		
Гл.спец.	Коротецкий		
Рук.гр.	Чумакова		
Вед.инж.	Умнцева		
Ст.инж.	Гурович		
Провер.	Фомичев		

3.006.1-2.87.3-21

Сетка С2-27

Стадия	Лист	Листов
Р		1

Харьковский Промстройниипроект

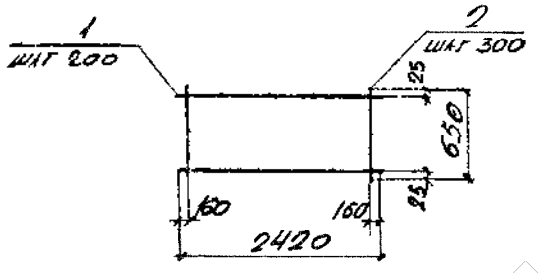

Марка	Поз	Наименование	Кол	Масса, ед. кг	Общая масса, кг
С2-28	1	ф10АIII, ℓ=2420	4	1,49	6,4
	2	ф4Вр I, ℓ=650	8	0,06	
С2-28-1	1	ф12АIII, ℓ=2420	4	2,15	9,1
	2	ф4Вр I, ℓ=650	8	0,06	
С2-28-2	1	ф14АIII, ℓ=2420	4	2,92	12,8
	2	ф6АI, ℓ=650	8	0,14	
С2-28-3	1	ф16АIII, ℓ=2420	4	3,82	16,4
	2	ф6АI, ℓ=650	8	0,14	
С2-28-4	1	ф18АIII, ℓ=2420	4	4,84	20,5
	2	ф6АI, ℓ=650	8	0,14	

Арматура классов АIII, АI по ГОСТ 5781-82
Арматура класса Вр I, по ГОСТ 6727-80*

Инв.№ подл. | Подпись и дата | Взам.инв.№

Нач.отд.	Бродский		
Н.контр.	Умнцева		
Гл.спец.	Коротецкий		
Рук.гр.	Чумакова		
Вед.инж.	Умнцева		
Ст.инж.	Гурович		
Провер.	Фомичев		

3.006.1-2.87.3-22

Сетка С2-28

Стадия	Лист	Листов
Р		1

Харьковский Промстройниипроект

Kvartspb.ru

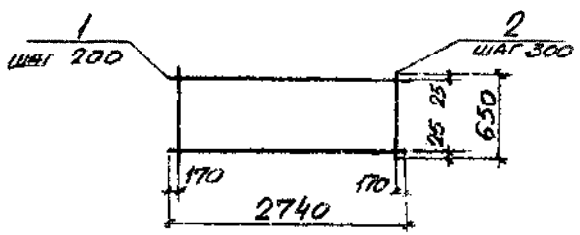

Марка	Поз.	Наименование	Кол.	Масса ед., кг	Общая масса, кг
С2-29	1	ф 10АIII, ℓ=2740	4	1,69	7,3
	2	ф 4ВрI, ℓ=650	9	0,06	
С2-29-1	1	ф 10АIII, ℓ=2740	4	2,43	10,3
	2	ф 4ВрI, ℓ=650	9	0,06	
С2-29-2	1	ф 14АIII, ℓ=2740	4	3,31	14,5
	2	ф 6АI, ℓ=650	9	0,14	
С2-29-3	1	ф 16АIII, ℓ=2740	4	4,32	18,5
	2	ф 6АI, ℓ=650	9	0,14	
С2-29-4	1	ф 18АIII, ℓ=2740	4	5,47	23,1
	2	ф 6АI, ℓ=650	9	0,14	
С2-29-5	1	ф 20АIII, ℓ=2740	4	6,76	28,3
	2	ф 6АI, ℓ=650	9	0,14	
С2-29-6	1	ф 22АIII, ℓ=2740	4	8,18	35,1
	2	ф 8АI, ℓ=650	9	0,26	

Арматура классов АIII, АI по ГОСТ 5781-82
Арматура класса ВрI по ГОСТ 6727-80*

Инв.№подл. | Подпись и дата | Взам.инв.№

Нач.отд.	Бродский	
Н.контр.	Умянцева	
Гл.спец.	Коротецкий	
Рук.гр.	Чумакова	
Вед.инж.	Умянцева	
Ст.инж.	Гурович	
Провер.	Фомичев	

3.006.1-2.87.3-23

Сетка С2-29

Стадия	Лист	Листов
Р		1

Харьковский Промстройниипроект

22991-04 32

формат А4

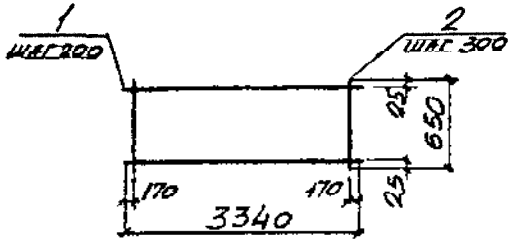

Марка	Поз.	Наименование	Кол.	Масса ед., кг	Общая масса, кг
С2-30	1	ф 12АIII, ℓ=3340	4	2,97	12,5
	2	ф 4ВрI, ℓ=650	11	0,06	
С2-30-1	1	ф 14АIII, ℓ=3340	4	4,03	17,7
	2	ф 6АI, ℓ=650	11	0,14	
С2-30-2	1	ф 16АIII, ℓ=3340	4	5,27	22,6
	2	ф 6АI, ℓ=650	11	0,14	
С2-30-3	1	ф 18АIII, ℓ=3340	4	6,67	28,2
	2	ф 6АI, ℓ=650	11	0,14	
С2-30-4	1	ф 20АIII, ℓ=3340	4	8,24	34,5
	2	ф 6АI, ℓ=650	11	0,14	
С2-30-5	1	ф 22АIII, ℓ=3340	4	9,97	42,7
	2	ф 8АI, ℓ=650	11	0,26	
С2-30-6	1	ф 25АIII, ℓ=3340	4	12,86	54,3
	2	ф 8АI, ℓ=650	11	0,26	

Арматура классов АIII, АI по ГОСТ 5781-82
Арматура класса ВрI по ГОСТ 6727-80*

Инв.№подл. | Подпись и дата | Взам.инв.№

Нач.отд.	Бродский	
Н.контр.	Умянцева	
Гл.спец.	Коротецкий	
Рук.гр.	Чумакова	
Вед.инж.	Умянцева	
Ст.инж.	Гурович	
Провер.	Фомичев	

3.006.1-2.87.3-24

Сетка С2-30

Стадия	Лист	Листов
Р		1

Харьковский Промстройниипроект

22991-04 33

формат А4

kvartspb.ru

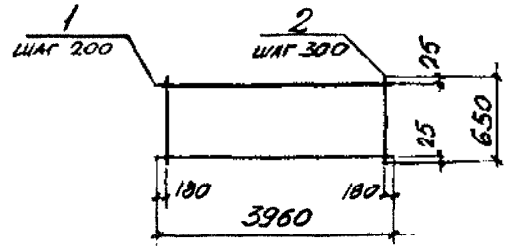

Марка	Поз.	Наименование	Кол.	Масса ед., кг	Общая масса, кг
С2-31	1	ф 14 AIII, ℓ=3960	4	4,78	20,9
	2	ф 6 AI, ℓ=650	13	0,14	
С2-31-1	1	ф 18 AIII, ℓ=3960	4	7,91	33,5
	2	ф 6 AI, ℓ=650	13	0,14	
С2-31-2	1	ф 20 AIII, ℓ=3960	4	9,77	40,9
	2	ф 6 AI, ℓ=650	13	0,14	
С2-31-3	1	ф 16 AIII, ℓ=3960	4	6,25	26,8
	2	ф 6 AI, ℓ=650	13	0,14	
С2-31-4	1	ф 22 AIII, ℓ=3960	4	11,82	50,7
	2	ф 8 AI, ℓ=650	13	0,26	
С2-31-5	1	ф 25 AIII, ℓ=3960	4	15,25	64,4
	2	ф 8 AI, ℓ=650	13	0,26	

Арматура классов AIII, AI по Гост 5781-82

Нач. отд.	Бродский		
Н. контр.	Уманцева		
Гл. спец.	Коротецкий		
Рук. гр.	Чумакова		
Вед. инж.	Уманцева		
Ст. инж.	Гурович		
Провер.	Фомичев		

3.006.1-2.87.3-25

Сетка С2-31

Стадия	Лист	Листов
Р		1

Харьковский Промстройниипроект

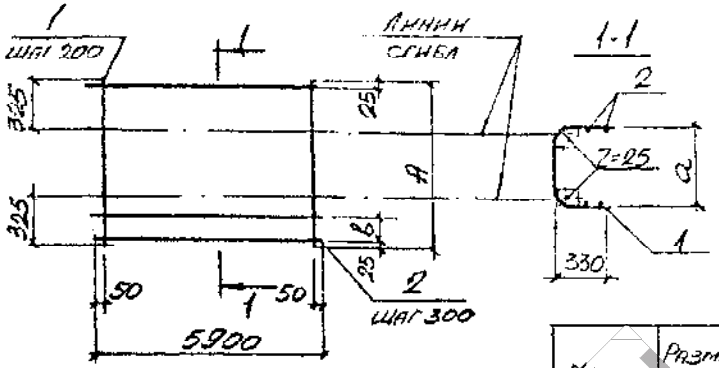

Марка	Размеры, мм		
	A	a	b
С3-1	1020	380	70
С3-1-1			
С3-2	1170	530	220
С3-2-1			

Арматура класса A-III по Гост 5781-82
Арматура класса Bp-I по Гост 6727-80

Марка	Поз.	Наименование	Кол.	Масса ед., кг	Общая масса, кг
С3-1	1	ф 6 AIII, ℓ=1020	30	0,23	8,4
	2	ф 3 Bp I, ℓ=5900	5	0,30	
С3-1-1	1	ф 8 AIII, ℓ=1020	30	0,40	13,5
	2	ф 3 Bp I, ℓ=5900	5	0,30	
С3-2	1	ф 6 AIII, ℓ=1170	30	0,26	9,3
	2	ф 3 Bp I, ℓ=5900	5	0,30	
С3-2-1	1	ф 8 AIII, ℓ=1170	30	0,46	15,3
	2	ф 3 Bp I, ℓ=5900	5	0,30	

Нач. отд.	Бродский		
Н. контр.	Уманцева		
Гл. спец.	Коротецкий		
Рук. гр.	Чумакова		
Вед. инж.	Уманцева		
Ст. инж.	Гурович		
Провер.	Фомичев		

3.006.1-2.87.3-26

Сетка С3-1... С3-2

Стадия	Лист	Листов
Р		1

Харьковский Промстройниипроект

kvartspb.ru

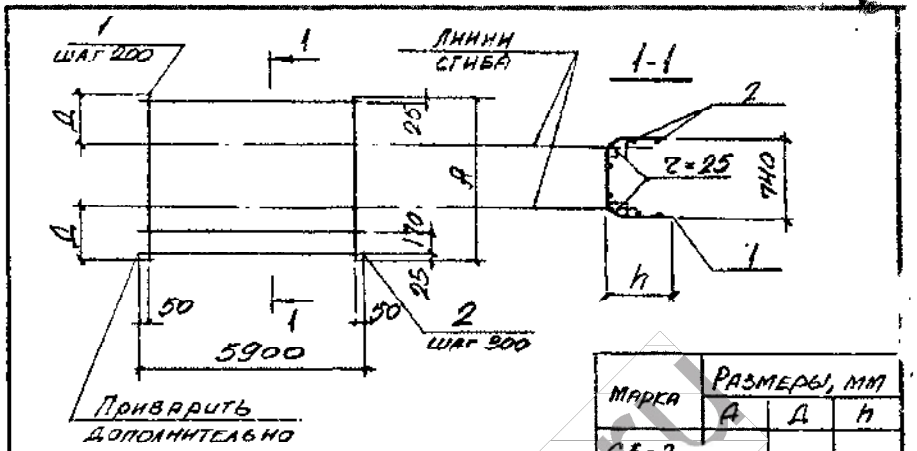

Марка	Размеры, мм		
	A	Д	h
С3-3	1420	345	350
С3-3-1			
С3-4	1720	495	500
С3-5	2020	645	650

Арматура класса AIII по ГОСТ 5781-82
Арматура класса BpI по ГОСТ 6727-80*

Марка	Поз.	Наименование	Кол.	Масса ед., кг	Общая масса, кг
С3-3	1	ф6AIII, ℓ=1420	30	0,32	12,8
	2	ф BpI, ℓ=5900	6	0,53	
С3-3-1	1	ф 8AIII, ℓ=1420	30	0,56	20,0
	2	ф 4BpI, ℓ=5900	6	0,53	
С3-4	1	ф 8AIII, ℓ=1720	30	0,68	24,1
	2	ф 4BpI, ℓ=5900	7	0,53	
С3-5	1	ф 8AIII, ℓ=2020	30	0,80	28,2
	2	ф 4BpI, ℓ=5900	8	0,53	

Инв.№ подл. | Подпись и дата | Взам.инв.№

Нач.отд.	Бродский	
Н.контр.	Уманцева	
Гл.спец.	Коротецкий	
Рук.гр.	Чумакова	
Авт.инж.	Уманцева	
Ст.инж.	Гуросич	
Проект.	Домусс	

3.006.1-2.87.3-27

Сетка С3-3, С3-4, С3-5

Стадия	Лист	Листов
Р		

Харьковский Промстройниипроект

Формат А4

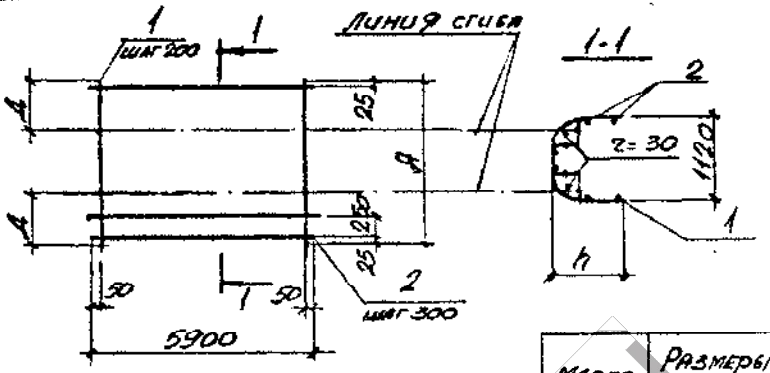

Марка	Размеры, мм		
	A	Д	h
С3-6	2100	495	500
С3-6-1			
С3-7	2400	645	650
С3-7-1			

Арматура класса AIII по ГОСТ 5781-82
Арматура класса Bp-I по ГОСТ 6727-80*

Марка	Поз.	Наименование	Кол.	Масса ед., кг	Общая масса, кг
С3-6	1	ф 8AIII, ℓ=2100	30	0,83	29,1
	2	ф BpI, ℓ=5900	8	0,53	
С3-6-1	1	ф 10AIII, ℓ=2100	30	1,30	43,2
	2	ф 4BpI, ℓ=5900	8	0,53	
С3-7	1	ф 8AIII, ℓ=2400	30	0,95	33,3
	2	ф 4BpI, ℓ=5900	9	0,53	
С3-7-1	1	ф 10AIII, ℓ=2400	30	1,48	49,2
	2	ф 4BpI, ℓ=5900	9	0,53	

Инв.№ подл. | Подпись и дата | Взам.инв.№

Нач.отд.	Бродский	
Н.контр.	Уманцева	
Гл.спец.	Коротецкий	
Рук.гр.	Чумакова	
Авт.инж.	Уманцева	
Ст.инж.	Гуросич	
Проект.	Домусс	

3.006.1-2.87.3-28

Сетка С3-6, С3-7

Стадия	Лист	Листов
Р	1	

Харьковский Промстройниипроект

Формат А4

kvartspb.ru

194358, г. Санкт - Петербург, Пр. Энгельса, д.154, лит.А, пом. 212 тел./факс: +7 (812) 635-93-48

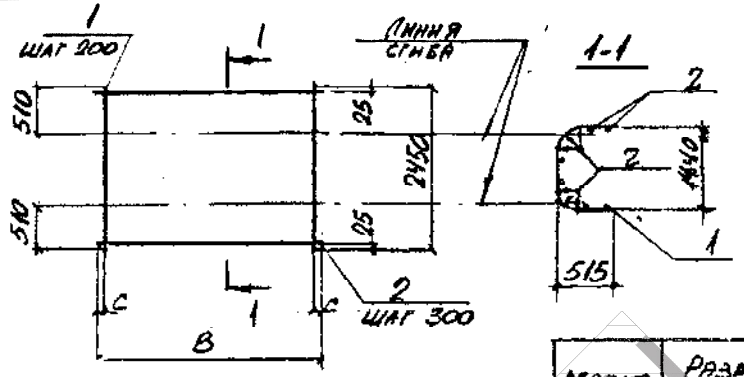

Марка	Размеры, мм		
	В	С	Z
С3-8	5900	50	30
С3-9	2850	25	40
С3-9-1			
С3-10	850		

Арматура классов AIII, AI по ГОСТ 5781-82
Арматура класса Bp-I по ГОСТ 6727-80*

Марка	Поз.	Наименование	Кол.	Масса ед., кг	Общая масса, кг
С3-8	1	ф 10AIII, ℓ = 2450	30	1,51	50,1
	2	ф 4 Bp I, ℓ = 5900	9	0,53	
С3-9	1	ф 12AIII, ℓ = 2450	15	2,18	38,4
	2	ф 6AI, ℓ = 2850	9	0,63	
С3-9-1	1	ф 14AIII, ℓ = 2450	15	2,96	50,1
	2	ф 6AI, ℓ = 2850	9	0,63	
С3-10	1	ф 3Bp I, ℓ = 2450	5	0,12	2,3
	2	ф 6AI, ℓ = 850	9	0,19	

Нач. отд.	Бродский		
Н. контр.	Умнцева		
Гл. спец.	Коротецкий		
Рук. гр.	Чупакова		
Вед. инж.	Умнцев		
Ст. инж.	Гуровну		
Провер.	Фомичев		

3.006.1-2.87.3-29

Сетка С3-8... С3-10

Стадия	Лист	Листов
Р		1

Харьковский Промстройниипроект

Инв. № подл. | Подпись и дата | Взам. инв. №

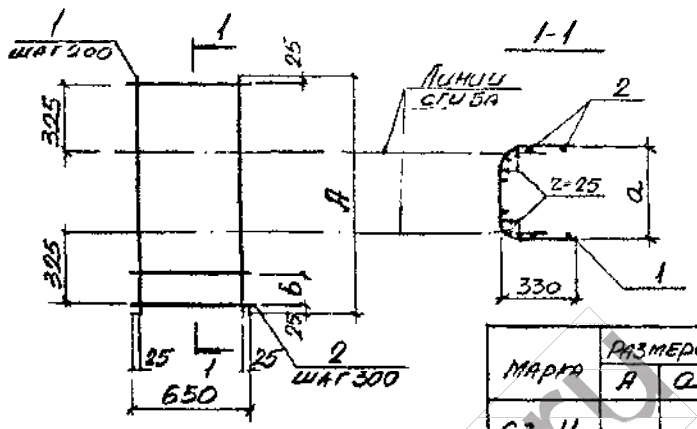

Марка	Размеры, мм		
	А	а	б
С3-11	1020	380	70
С3-11-1			
С3-12	1170	530	220
С3-12-1			

Арматура класса AIII по ГОСТ 5781-82
Арматура класса Bp I по ГОСТ 6727-80*

Марка	Поз.	Наименование	Кол.	Масса ед., кг	Общая масса, кг
С3-11	1	ф 6AIII, ℓ = 1020	4	0,23	1.1
	2	ф 3Bp I, ℓ = 650	5	0,03	
С3-11-1	1	ф 8AIII, ℓ = 1020	4	0,40	1.8
	2	ф 3Bp I, ℓ = 650	5	0,03	
С3-12	1	ф 6AIII, ℓ = 1170	4	0,26	1.2
	2	ф 3Bp I, ℓ = 650	5	0,03	
С3-12-1	1	ф 8AIII, ℓ = 1170	4	0,46	2.0
	2	ф 3Bp I, ℓ = 650	5	0,03	

Нач. отд.	Бродский		
Н. контр.	Умнцева		
Гл. спец.	Коротецкий		
Рук. гр.	Чупакова		
Вед. инж.	Умнцев		
Ст. инж.	Гуровну		
Провер.	Фомичев		

3.006.1-2.87.3-30

Сетка С3-11, С3-12

Стадия	Лист	Листов
Р		1

Харьковский Промстройниипроект

Инв. № подл. | Подпись и дата | Взам. инв. №

kvartspb.ru

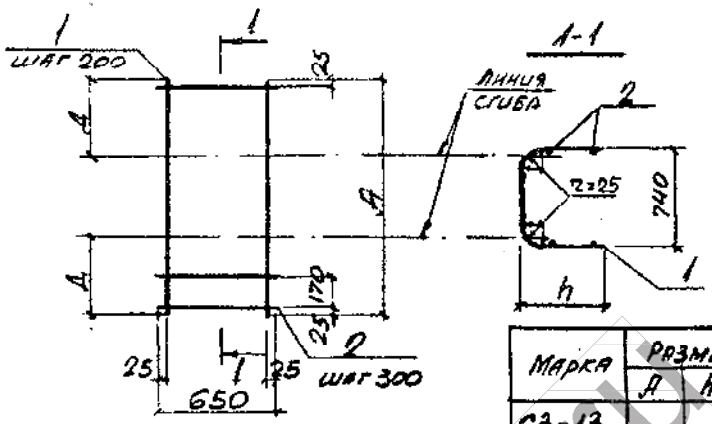

Марка	Размеры, мм		
	A	h	Д
С3-13	1420	350	345
С3-13-1			
С3-14	1720	500	495
С3-15	2020	650	645

Арматура класса AIII по ГОСТ 5781-82
Арматура класса BpI по ГОСТ 6727-80*

Марка	Поз.	Наименование	Кол.	Масса ед., кг	Общая масса, кг
С3-13	1	ф 6AIII, ℓ=1420	4	0,32	1,5
	2	ф 3BpI, ℓ=650	6	0,03	
С3-13-1	1	ф 8AIII, ℓ=1420	4	0,56	2,4
	2	ф 3BpI, ℓ=650	6	0,03	
С3-14	1	ф 8AIII, ℓ=1720	4	0,68	2,9
	2	ф 3BpI, ℓ=650	7	0,03	
С3-15	1	ф 8AIII, ℓ=2020	4	0,80	3,4
	2	ф 3BpI, ℓ=650	8	0,03	

Инв.№ подл. | Подпись и дата | Взам.инв.№

Нач.отд.	Бродский	
Н.контр.	Умрищева	
Гл.спец.	Коростелкин	
Рук.гр.	Чумакова	
Вед.инж.	Умрищева	
Ст.инж.	Гурович	
Провер.	Фомичев	

3.006.1-2.87.3-31

Сетка С3-13 ... С3-15

Стадия Р | Лист | Листов 1

Харьковский Промстройниипроект

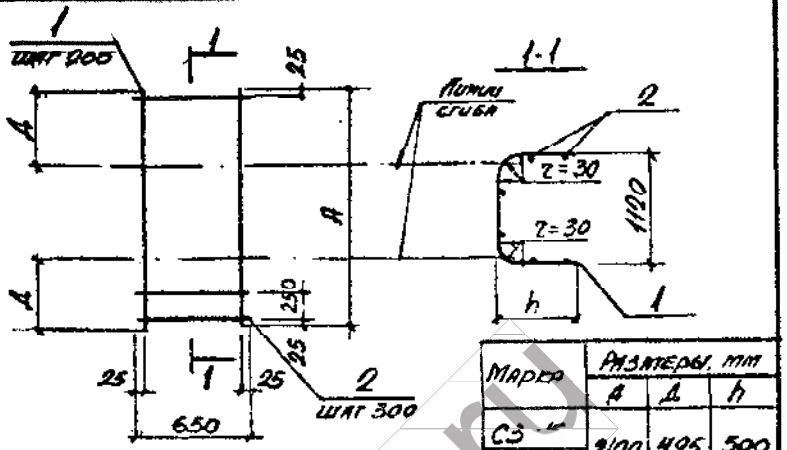

Марка	Размеры, мм		
	A	Д	h
С3-16	2100	495	500
С3-16-1			
С3-17	2400	645	650
С3-17-1			

Арматура класса AIII по ГОСТ 5781-82
Арматура класса BpI по ГОСТ 6727-80*

Марка	Поз.	Наименование	Кол.	Масса ед., кг	Общая масса, кг
С3-16	1	ф 8AIII, ℓ=2100	4	0,83	3,6
	2	ф 3BpI, ℓ=650	8	0,03	
С3-16-1	1	ф 10AIII, ℓ=2100	4	1,30	5,7
	2	ф 4BpI, ℓ=650	8	0,06	
С3-17	1	ф 8AIII, ℓ=2400	4	0,95	4,1
	2	ф 3BpI, ℓ=650	9	0,03	
С3-17-1	1	ф 10AIII, ℓ=2400	4	1,48	6,5
	2	ф 4BpI, ℓ=650	9	0,06	

Инв.№ подл. | Подпись и дата | Взам.инв.№

Нач.отд.	Бродский	
Н.контр.	Умрищева	
Гл.спец.	Коростелкин	
Рук.гр.	Чумакова	
Вед.инж.	Умрищева	
Ст.инж.	Гурович	
Провер.	Фомичев	

3.006.1-2.87.3-32

Сетка С3-16, С3-17

Стадия Р | Лист | Листов 1

Харьковский Промстройниипроект

kvartspb.ru

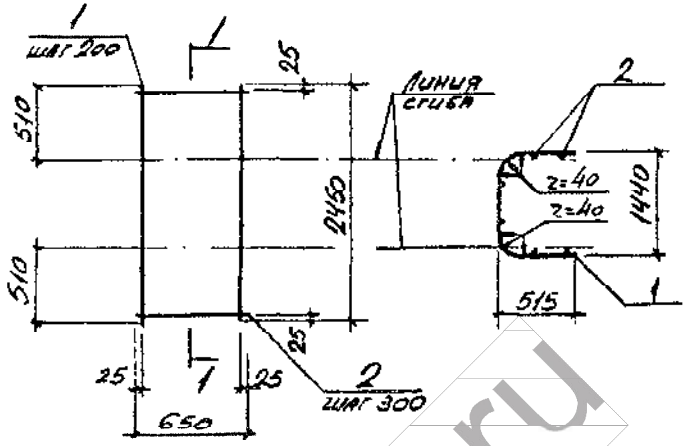

Арматура класса А-III по ГОСТ 5781-82
Арматура класса Вр-I по ГОСТ 6727-80*.

Марка	Поз.	Наименование	Кол.	Масса ед., кг	Общая масса, кг
С3-18	1	ф 10 А-III, ℓ = 2450	4	1.51	6,6
	2	4 Вр I ℓ = 650	9	0,06	
С3-18-1	1	ф 12 А-III, ℓ = 2450	4	2.18	9,3
	2	ф 4 Вр I ℓ = 650	9	0.06	
С3-18-2	1	ф 14 А-III, ℓ = 2450	4	2,96	13.1
	2	ф 6 А I, ℓ = 650	9	0,14	

Нач. отд.	Бродский		3.006.1-2.87.3-33
Н. контр.	Уманцева		
Гл. спец.	Коротецкий		
Рук. гр.	Чумакова		Сетка С3-18
Вед. инж.	Уманцева		Стадия Р; Лист; Листов 1
Ст. инж.	Гурович		Харьковский Промстройниипроект
Провер.	Фомичев		

22991-04 42 Формат А4

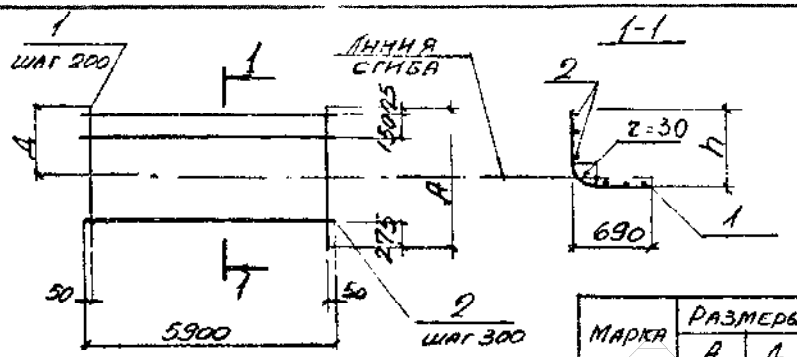

Марка	Размеры, мм		
	A	Д	h
С4-1	1650	965	970
С4-1-1			
С4-2	1950	1265	1270

Марка	Поз.	Наименование	Кол.	Масса ед., кг	Общая масса, кг
С4-1	1	ф 8 А-III, ℓ = 1650	30	0,65	21,3
	2	ф 3 Вр I, ℓ = 5900	6	0,30	
С4-1-1	1	ф 12 А-III, ℓ = 1650	30	1,02	33,8
	2	ф 4 Вр-I, ℓ = 5900	6	0,53	
С4-2	1	ф 10 А-III, ℓ = 1950	30	1.20	39,7
	2	ф 4 Вр I ℓ = 5900	7	0,53	

Арматура класса А-III по ГОСТ 5781-82
Арматура класса Вр-I по ГОСТ 6727-80*

Нач. отд.	Бродский		3.006.1-2.87.3-34
Н. контр.	Уманцева		
Гл. спец.	Коротецкий		
Рук. гр.	Чумакова		Сетка С4-1, С4-2
Вед. инж.	Уманцева		Стадия Р; Лист; Листов 1
Ст. инж.	Гурович		Харьковский Промстройниипроект
Провер.	Фомичев		

22991-04 43 Формат А4

kvartspb.ru

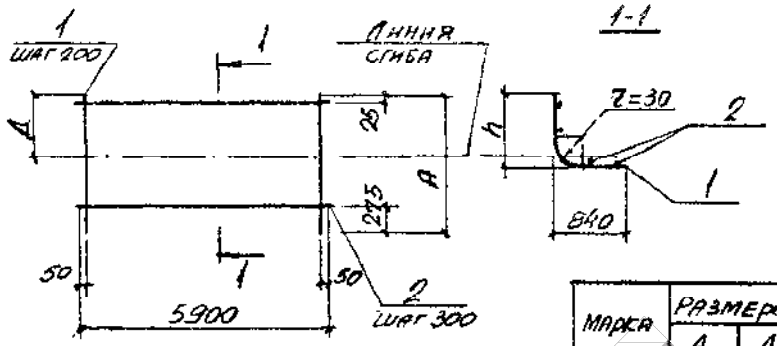

Марка	Размеры, мм		
	A	Д	h
С4-3	1500	665	670
С4-4	1800	965	970

Марка	Поз.	Наименование	Кол.	Масса ед., кг	Общая масса, кг
С4-3	1	ф10АIII, ℓ=1500	30	0,93	30,6
	2	ф4Вр I, ℓ=5900	5	0,53	
С4-4	1	ф10АIII, ℓ=1800	30	1,11	36,5
	2	ф4Вр I, ℓ=5900	6	0,53	

Арматура класса AIII по ГОСТ 5781-82
Арматура класса Вр-I по ГОСТ 6727-80*

Инв. № подл. | Подпись и дата | Взам. инв. №

Нач. отд.	Бровский		
Н. контр.	Умянцева		
Гл. спец.	Коротецкий		
Рук. гр.	Чумакова		
Вед. инж.	Умянцева		
Ст. техн.	Уровку		
Провер.	Фомичев		

3.006.1-2.87.3-35

Сетка С4-3, С4-4

Стадия	Лист	Листов
Р		

Харьковский Промстройниипроект

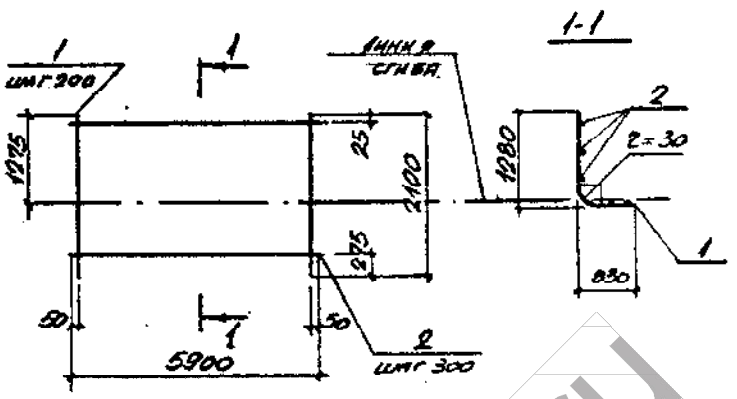

Марка	Поз.	Наименование	Кол.	Масса ед., кг	Общая масса, кг
С4-5	1	ф8АIII, ℓ=2100	30	0,83	27,0
	2	ф3Вр I, ℓ=5900	7	0,30	
С4-5-1	1	ф10АIII, ℓ=2100	30	1,30	42,7
	2	ф4Вр I, ℓ=5900	7	0,53	

Арматура класса A-III по ГОСТ 5781-82
Арматура класса Вр-I по ГОСТ 6727-80*

Инв. № подл. | Подпись и дата | Взам. инв. №

Нач. отд.	Бровский		
Н. контр.	Умянцева		
Гл. спец.	Коротецкий		
Рук. гр.	Чумакова		
Вед. инж.	Умянцева		
Ст. техн.	Уровку		
Провер.	Фомичев		

3.006.1-2.87.3-36

Сетка С4-5

Стадия	Лист	Листов
Р		1

Харьковский Промстройниипроект

kvartspb.ru

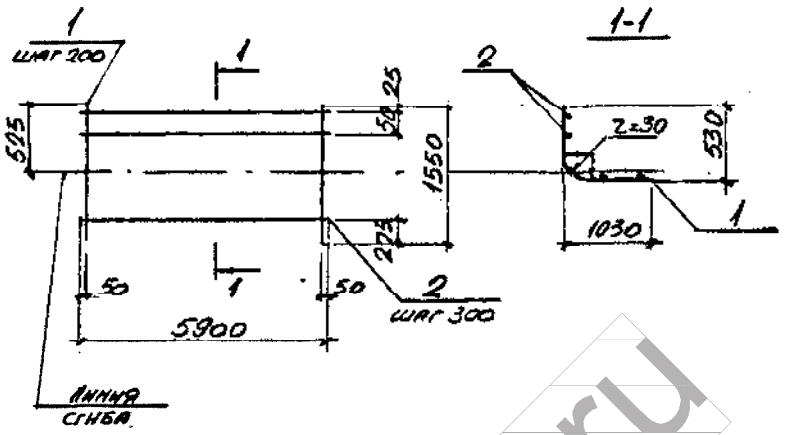

Марка	Поз.	Наименование	Кол.	Масса ед., кг	Общая масса, кг
С4-6	1	ф8АIII, ℓ=1550	30	0,61	20,1
	2	ф3Вр-I, ℓ=5900	6	0,30	
С4-6-1	1	ф10АIII, ℓ=1550	30	0,96	32,0
	2	ф4Вр I, ℓ=5900	6	0,53	

Арматура класса А-III по ГОСТ 5781-82
Арматура класса Вр-I по ГОСТ 6727-80*

Нач. отд.	Бродский		
Н. контр.	Умянцева		
Гл. спец.	Коротецкий		
Рук. гр.	Чумакова		
Вед. инж.	Умянцева		
Ст. инж.	Гуровму		
Провер.	Фомичев		

3.006.1-2.87.3-37

Сетка С4-6

Стадия	Лист	Листов
Р		1

Харьковский Промстройниипроект

Инв. № подл. | Подпись и дата | Взам. инв. №

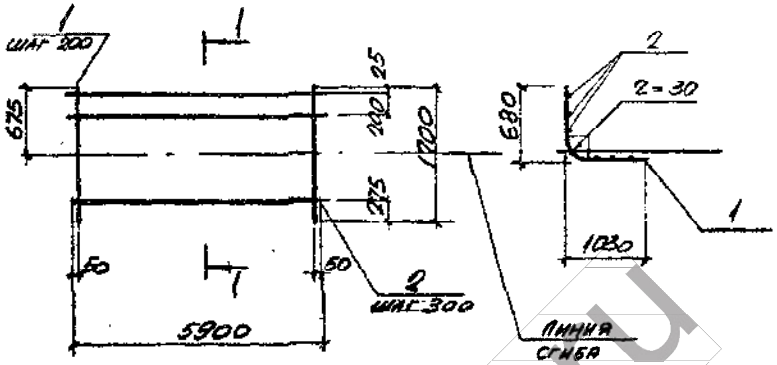

Марка	Поз.	Наименование	Кол.	Масса ед., кг	Общая масса, кг
С4-7	1	ф10АIII, ℓ=1700	30	1,05	34,7
	2	ф4Вр I, ℓ=5900	6	0,53	

Арматура класса А-III по ГОСТ 5781-82
Арматура класса Вр-I по ГОСТ 6727-80*

Нач. отд.	Бродский		
Н. контр.	Умянцева		
Гл. спец.	Коротецкий		
Рук. гр.	Чумакова		
Вед. инж.	Умянцева		
Ст. инж.	Гуровму		
Провер.	Фомичев		

3.006.1-2.87.3-38

Сетка С4-7

Стадия	Лист	Листов
Р		1

Харьковский Промстройниипроект

Инв. № подл. | Подпись и дата | Взам. инв. №

kvartspb.ru

47

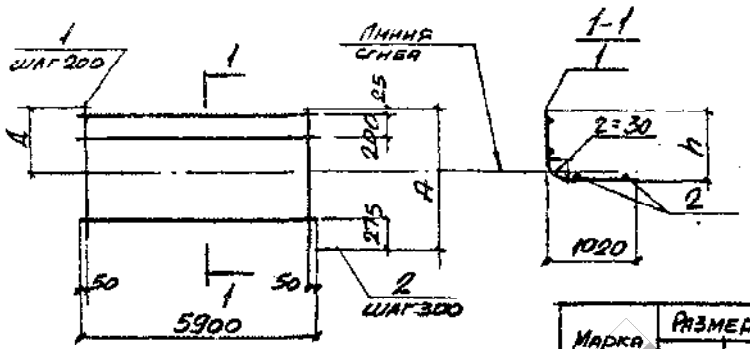

Марка	Размеры, мм		
	A	Д	h
С4-8	2000	985	990
С4-9	2300	1085	1090

Марка	Поз.	Наименование	Кол.	Масса ед., кг	Общая масса, кг
С4-8	1	ф10АIII, ℓ=2000	30	1,23	40,6
	2	ф4ВрI, ℓ=5900	7	0,53	
С4-9	1	ф10АIII, ℓ=2300	30	1,42	46,8
	2	ф4ВрI, ℓ=5900	8	0,53	

Арматура класса AIII по ГОСТ 5781-82
Арматура класса BpI по ГОСТ 6727-80*

Инв.№ подл. | Подпись и дата | Взам.инв.№

Нач.отд.	Бродский		
Н.контр.	Уманцева		
Гл.спец.	Коротецкий		
Рук.гр.	Чумакова		
Вед.инж.	Уманцева		
Ст.инж.	Гурович		
Провер.	Фомичев		

3.006.1-2.87.3-39

Сетка С4-8, С4-9

Стадия	Лист	Листов
Р		1

Харьковский Промстройниипроект

22991-04 48

Формат А4

kvartspb.ru

48

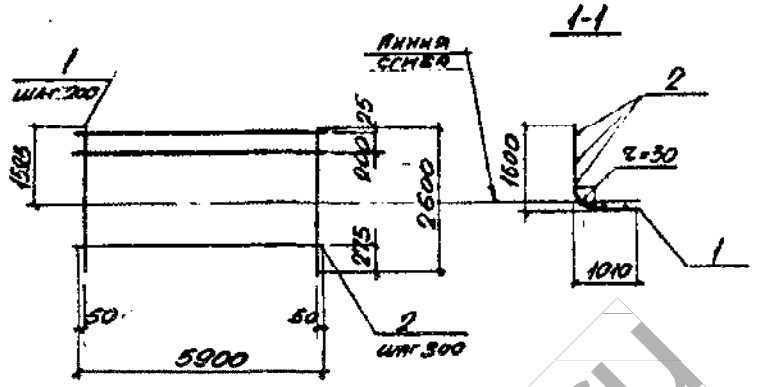

Марка	Поз.	Наименование	Кол.	Масса ед., кг	Общая масса, кг
С4-10	1	ф10АIII, ℓ=2600	30	1,60	52,8
	2	ф4ВрI, ℓ=5900	9	0,53	

Арматура класса A-III по ГОСТ 5781-82
Арматура класса Bp-I по ГОСТ 6727-80*

Инв.№ подл. | Подпись и дата | Взам.инв.№

Нач.отд.	Бродский		
Н.контр.	Уманцева		
Гл.спец.	Коротецкий		
Рук.гр.	Чумакова		
Вед.инж.	Уманцева		
Ст.инж.	Гурович		
Провер.	Фомичев		

3.006.1-2.87.3-40

Сетка С4-10

Стадия	Лист	Листов
Р		1

Харьковский Промстройниипроект

22991-04 49

Формат А4

kvartspb.ru

194358, г. Санкт - Петербург, Пр. Энгельса, д.154, лит.А, пом. 212 тел./факс: +7 (812) 635-93-48

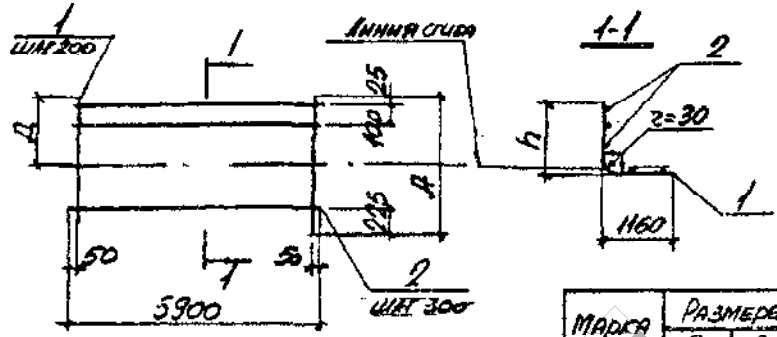

Марка	Размеры, мм		
	A	Д	h
С4-11	1850	695	700
С4-12	2150	995	1000
С4-13	2450	1995	1300

Марка	Поз	Наименование	Кол.	Масса ед., кг	Общая масса, кг
С4-11	1	ф10AIII, ℓ=1850	30	1,14	37,9
	2	ф4Вр I, ℓ=5900	7	0,53	
С4-12	1	ф10AIII, ℓ=2150	30	1,33	44,1
	2	ф4Вр I, ℓ=5900	8	0,53	
С4-13	1	ф10AIII, ℓ=2450	30	1,51	50,1
	2	ф4Вр I, ℓ=5900	9	0,53	

Арматура класса AIII по ГОСТ 5781-82
Арматура класса Вр-I по ГОСТ 6727-80*

Инв.№ подл. | Подпись и дата | Взам.инв.№

Нач.отд.	Бродский	
Н.контр.	Уманцева	
Гл.спец.	Хоротецкий	
Рук.гр.	Чумакова	
Вед.инж.	Уманцева	
Ст.инж.	Гурович	
Провер.	Фомичев	

3.006.1-2.87.3-41

Сетка С4-11...С4-13

Стадия	Лист	Листов
Р		1

Харьковский Промстройниипроект

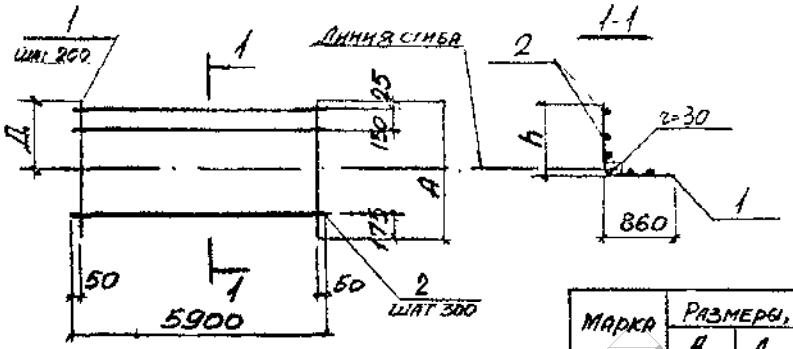

Марка	Размеры, мм		
	A	Д	h
С4-14	1550	695	700
С4-15	1850	995	1000

Марка	Поз	Наименование	Кол.	Масса ед., кг	Общая масса, кг
С4-14	1	ф10AIII, ℓ=1550	30	0,96	32,0
	2	ф4Вр I, ℓ=5900	6	0,53	
С4-15	1	ф10AIII, ℓ=1850	30	1,14	37,9
	2	ф4Вр I, ℓ=5900	7	0,53	

Арматура класса AIII по ГОСТ 5781-82
Арматура класса Вр-I по ГОСТ 6727-80*

Инв.№ подл. | Подпись и дата | Взам.инв.№

Нач.отд.	Бродский	
Н.контр.	Уманцева	
Гл.спец.	Хоротецкий	
Рук.гр.	Чумакова	
Вед.инж.	Уманцева	
Ст.инж.	Гурович	
Провер.	Фомичев	

3.006.1-2.87.3-42

Сетка С4-14, С4-15

Стадия	Лист	Листов
Р		1

Харьковский Промстройниипроект

kvartspb.ru

51

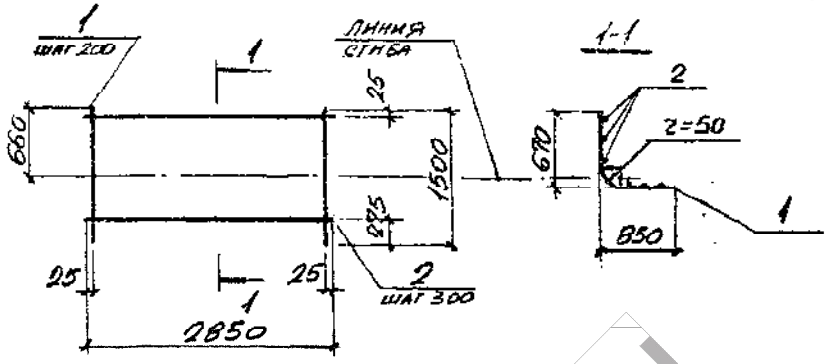

Марка	Поз.	Наименование	Кол.	Масса ед., кг	Общая масса, кг
С4-16	1	ф12AIII, ℓ = 1500	15	1,33	23,1
	2	ф6AI, ℓ = 2850	5	0,63	
С4-16-1	1	ф14AIII, ℓ = 1500	15	1,81	30,3
	2	ф6AI, ℓ = 2850	5	0,63	
С4-16-2	1	ф[illegible]AIII, ℓ = 1500	15	2,37	38,7
	2	ф6AI, ℓ = 2850	5	0,63	

Арматура классов A-III, A-I по ГОСТ 5781-82

Нач. отд.	Бродский		
Н. контр.	Уманцева		
Гл. спец.	Коротецкий		
Рук. гр.	Чумакова		
Вед. инж.	Уманцева		
Ст. инж.	Гуровец		
Провер.	Фомичев		

3.006.1-2.87.3-43

Сетка С4-16

Стадия	Лист	Листов
Р		1

Харьковский Промстройниипроект

Инв. № подл. | Подпись и дата | Взам. инв. №

22991-04 52 Формат А4

Завод ЖБИ - КВАРТ http://kvartspb.ru тел./факс: +7 (812) 635-93-48

52

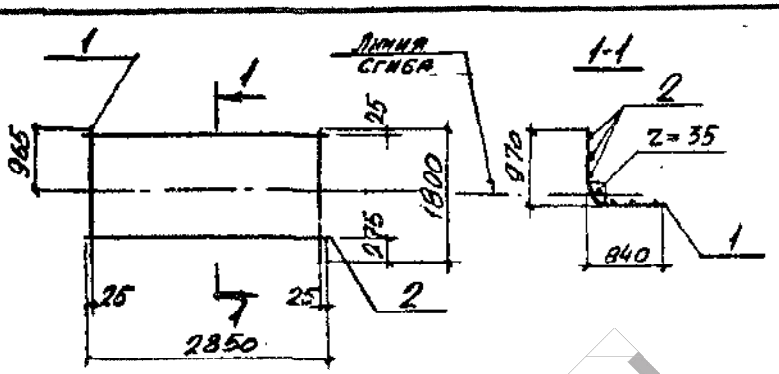

Марка	Поз.	Наименование	Кол.	Масса ед., кг	Общая масса, кг
С4-17	1	ф12AIII, ℓ = 1800	15	1,60	27,8
	2	ф6AI, ℓ = 2850	6	0,63	
С4-17-1	1	ф14AIII, ℓ = 1800	15	2,17	36,3
	2	ф6AI, ℓ = 2850	6	0,63	

Арматура [illegible] классов A-III, A-I по ГОСТ 5781-82

Нач. отд.	Бродский		
Н. контр.	Уманцева		
Гл. спец.	Коротецкий		
Рук. гр.	Чумакова		
Вед. инж.	Уманцева		
Ст. инж.	Гуровец		
Провер.	Фомичев		

3.006.1-2.87.3-44

Сетка С4-17

Стадия	Лист	Листов
Р		1

Харьковский Промстройниипроект

Инв. № подл. | Подпись и дата | Взам. инв. №

22991-04 53 Формат А4

194358, г. Санкт - Петербург, Пр. Энгельса, д.154, лит.А, пом. 212 тел./факс: +7 (812) 635-93-48

kvartspb.ru

Сетка С4-18

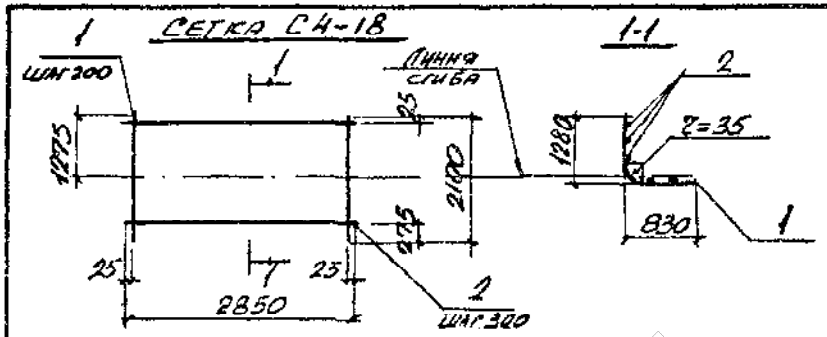

Сетка С4-19

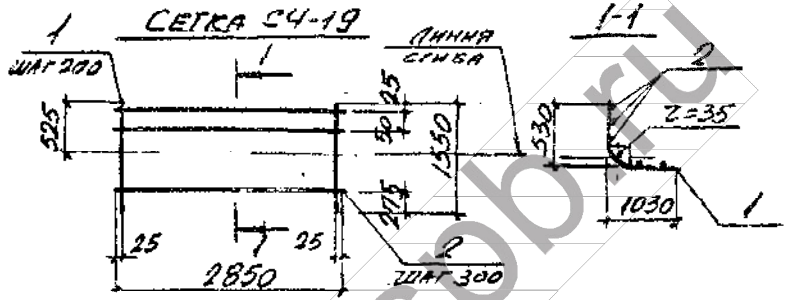

Марка	Поз.	Наименование	Кол.	Масса ед., кг	Общая масса, кг
С4-18	1	ф12AIII, ℓ=2100	15	1,86	32,3
	2	ф6AI, ℓ=2850	7	0,63	
С4-19	1	ф12AIII, ℓ=1550	15	1,38	24,5
	2	ф6AI, ℓ=2850	6	0,63	

Арматура классов A-III, A-I по ГОСТ 5781-82

Нач. отд.	Бродский		3.006.1-2.87.3-45
Н. контр.	Умрищева		
Гл. спец.	Коротецкий		
Рук. гр.	Чумакова		Сетка С4-18, С4-19
Вед. инж.	Умрищева		Стадия: Р; Лист: ; Листов: 1
Ст. инж.	Гуровач		Харьковский Промстройниипроект
Провер.	Фомичев		

Инв.№подл. | Подпись и дата | Взам.инв.№ | Инв.№ дубл.

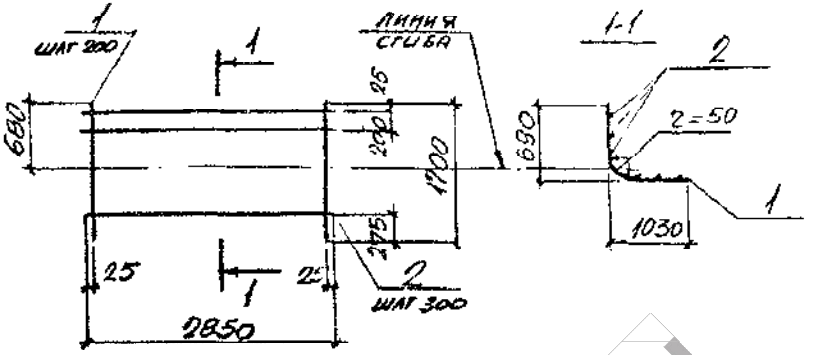

Марка	Поз.	Наименование	Кол.	Масса ед., кг	Общая масса, кг
С4-20	1	ф12AIII, ℓ=1700	15	1,51	26,4
	2	ф6AI, ℓ=2850	6	0,63	
С4-20-1	1	ф14AIII, ℓ=1700	15	2,05	34,5
	2	ф6AI, ℓ=2850	6	0,63	
С4-20-2	1	ф16AIII, ℓ=1700	15	2,68	44,0
	2	ф6AI, ℓ=2850	6	0,63	

Арматура классов A-III, A-I по ГОСТ 5781-82

Нач. отд.	Бродский		3.006.1-2.87.3-46
Н. контр.	Умрищева		
Гл. спец.	Коротецкий		
Рук. гр.	Чумакова		Сетка С4-20,
Вед. инж.	Умрищева		Стадия: Р; Лист: ; Листов: 1
Ст. инж.	Гуровач		Харьковский Промстройниипроект
Провер.	Фомичев		

Инв.№подл. | Подпись и дата | Взам.инв.№ | Инв.№ дубл.

kvartspb.ru

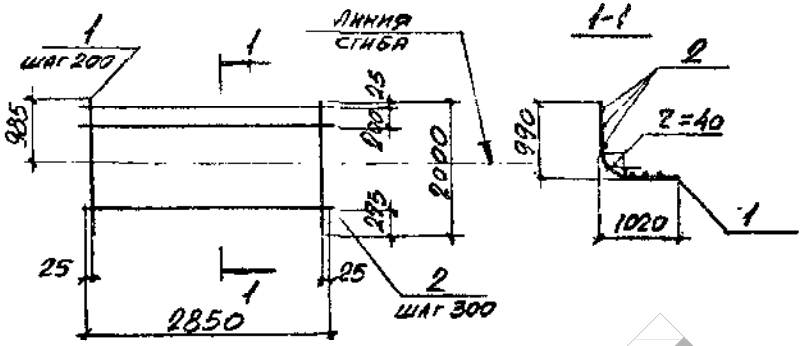

Марка	Поз	Наименование	Кол.	Масса ед., кг	Общая масса, кг
СЧ-21	1	ф12АIII, ℓ=2000	15	1,78	31,1
	2	ф6АI, ℓ=2850	7	0,63	
СЧ-21-1	1	ф14АIII, ℓ=2000	15	2,42	40,7
	2	ф6АI, ℓ=2850	7	0,63	
СЧ-21-2	1	ф16АIII, ℓ=2000	15	3,16	51,8
	2	ф6АI, ℓ=2850	7	0,63	

Арматура классов А-III, А-I по ГОСТ 5781-82

Нач. отд.	Бродский	3.006.1-2.87.3-47	
Н. контр.	Умнцева		
Гл. спец.	Коротецкий		
Рук. гр.	Чумакова	Сетка СЧ-21	Стадия: Р; Лист: ; Листов: 1
Вед. инж.	Умнцева		Харьковский Промстройниипроект
Ст. инж.	Гурович		
Провер.	Фомичев		

Инв. № подл. | Подпись и дата | Взам. инв. №

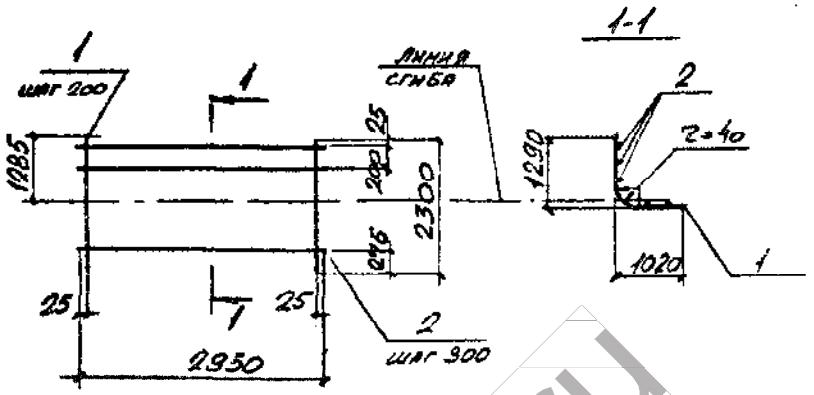

Марка	Поз	Наименование	Кол.	Масса ед., кг	Общая масса, кг
СЧ-22	1	ф12АIII, ℓ=2300	15	2,04	35,6
	2	ф6АI, ℓ=2850	8	0,63	
СЧ-22-1	1	ф14АIII, ℓ=2300	15	2,78	46,7
	2	ф6АI, ℓ=2850	8	0,63	

Арматура классов А-III, А-I по ГОСТ 5781-82

Нач. отд.	Бродский	3.006.1-2.87.3-48	
Н. контр.	Умнцева		
Гл. спец.	Коротецкий		
Рук. гр.	Чумакова	Сетка СЧ-22	Стадия: Р; Лист: ; Листов: 1
Вед. инж.	Умнцева		Харьковский Промстройниипроект
Ст. инж.	Гурович		
Провер.	Фомичев		

Инв. № подл. | Подпись и дата | Взам. инв. №

kvartspb.ru

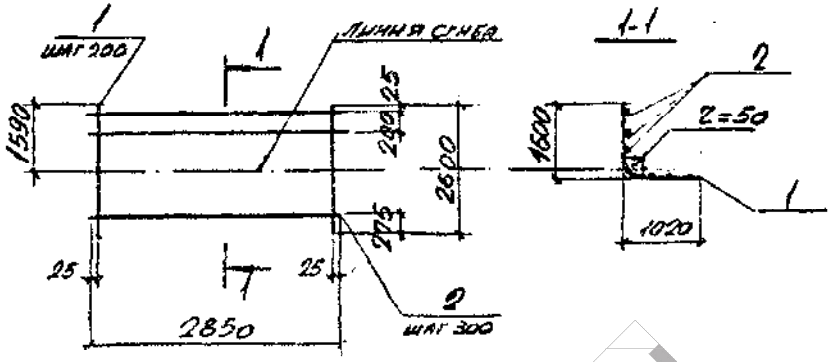

Марка	Поз.	Наименование	Кол.	Масса ед., кг	Общая масса, кг
С4-23	1	ф12AIII, l=2600	15	2,31	40,3
	2	ф6AI, l=2850	9	0,63	
С4-23-1	1	ф14AIII, l=2600	15	3,14	52,8
	2	ф6AI, l=2850	9	0,63	
С4-23-2	1	ф16AIII, l=2600	15	4,10	67,2
	2	ф6AI, l=2850	9	0,63	

Арматура классов A-III, A-I по ГОСТ 5781-82

Нач. отд.	Брацкин		3.006.1-2.87.3-49		
Н. контр.	Умянцева				
Гл. спец.	Коротецкий				
Рук. гр.	Чумакова		Сетка С4-23	Стадия: Р	Лист:	Листов: 1
Вед. инж.	Умянцева			Харьковский Промстройниипроект		
Ст. инж.	Гурович					
Провер.	Фомичев					

Инв. № подл. | Подпись и дата | Взам. инв. №

22991-04 58 формат А4

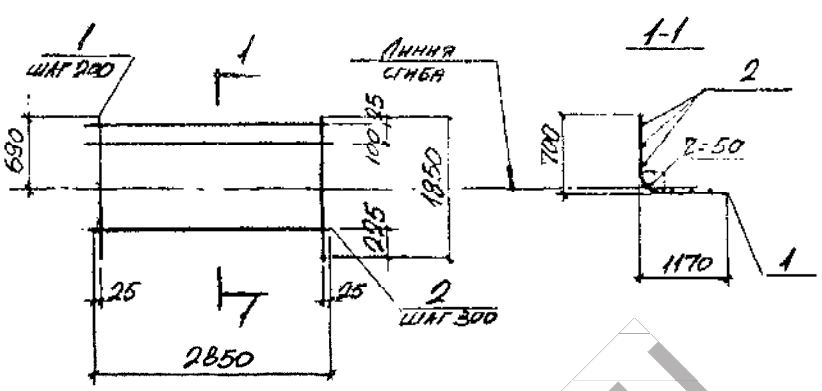

Марка	Поз.	Наименование	Кол.	Масса ед., кг	Общая масса, кг
С4-24	1	ф12AIII, l=1170	15	1,64	29,0
	2	ф6AI, l=2850	7	0,63	
С4-24-1	1	ф14AIII, l=1850	15	2,23	37,9
	2	ф6AI, l=2850	7	0,63	
С4-24-2	1	ф16AIII, l=1850	15	2,92	48,2
	2	ф6AI, l=2850	7	0,63	

Арматура классов A-III, A-I по ГОСТ 5781-82

Нач. отд.	Брацкин		3.006.1-2.87.3-50		
Н. контр.	Умянцева				
Гл. спец.	Коротецкий				
Рук. гр.	Чумакова		Сетка С4-24	Стадия: Р	Лист:	Листов: 1
Вед. инж.	Умянцева			Харьковский Промстройниипроект		
Ст. инж.	Гуровский					
Провер.	Фомичев					

Инв. № подл. | Подпись и дата | Взам. инв. №

22991-04 59 формат А4

kvartspb.ru

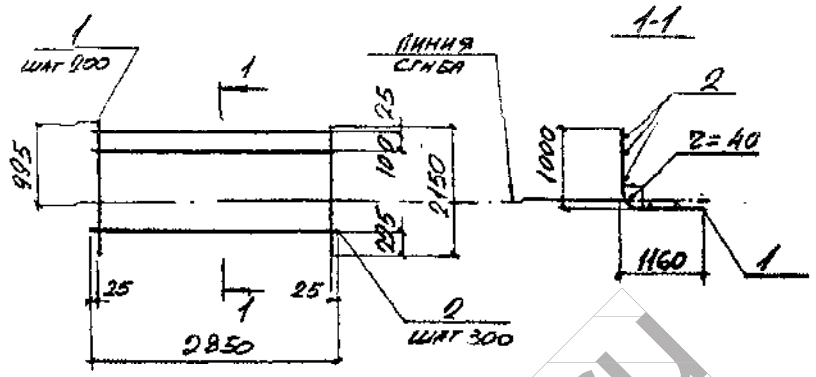

Марка	Поз.	Наименование	Кол.	Масса ед., кг	Общая масса, кг
СЧ-25	1	ф12 AIII, l=2150	15	1,91	33,7
	2	ф6 AI, l=2850	8	0,63	
СЧ-25-1	1	ф14 AIII, l=2150	15	2,60	44,0
	2	ф6 AI, l=2850	8	0,63	

Арматура классов A-III, A-I по ГОСТ 5781-82

Инв.№ подл. | Подпись и дата | Взам.инв.№			
Нач.отд.	Бродский		
Н.контр.	Умянцева		
Гл.спец.	Коробецкий		
Рук.гр.	Чумакова		
Вед.инж.	Умянцева		
Ст.инж.	Гудовцу		
Провер.	Фомичев		

3.006.1-2.87.3-51

Сетка СЧ-25

Стадия Р | Лист | Листов 1

Харьковский Промстройниипроект

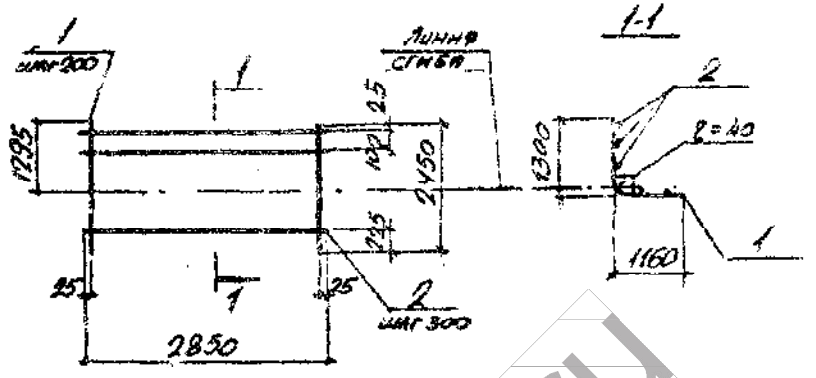

Марка	Поз.	Наименование	Кол.	Масса ед., кг	Общая масса, кг
СЧ-26	1	ф12 AIII, l=2450	15	2,18	38,4
	2	ф6 AI, l=2850	9	0,63	
СЧ-26-1	1	ф14 AIII, l=2450	15	2,96	50,1
	2	ф6 AI, l=2850	9	0,63	

Арматура классов A-III, A-I по ГОСТ 5781-82

Инв.№ подл. | Подпись и дата | Взам.инв.№			
Нач.отд.	Бродский		
Н.контр.	Умянцева		
Гл.спец.	Коробецкий		
Рук.гр.	Чумакова		
Вед.инж.	Умянцева		
Ст.инж.	Гудовцу		
Провер.	Фомичев		

3.006.1-2.87.3-52

Сетка СЧ-26

Стадия Р | Лист | Листов 1

Харьковский Промстройниипроект

kvartspb.ru

61

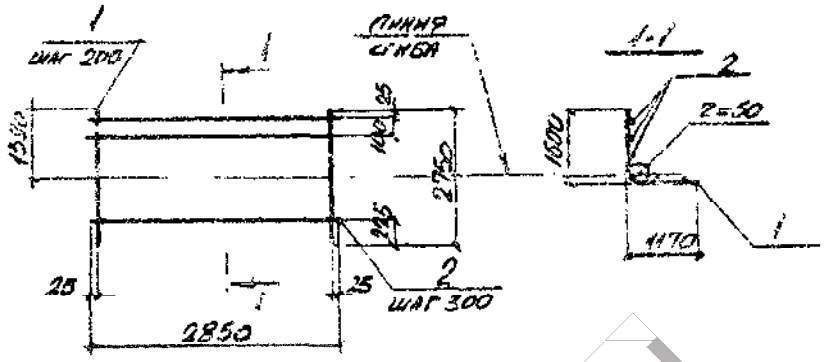

Марка	Поз.	Наименование	Кол.	Масса ед., кг	Общая масса, кг
СЧ-27	1	⌀12AIII, ℓ = 2750	15	1,70	28,1
	2	⌀6BpI, ℓ = 2850	10	0,26	
СЧ-27-1	1	⌀12AIII, ℓ = 2750	15	2,44	42,9
	2	⌀6AI, ℓ = 2850	10	0,63	
СЧ-27-2	1	⌀14AIII, ℓ = 2750	15	3,32	56,1
	2	⌀6AI, ℓ = 2850	10	0,63	
СЧ-27-3	1	⌀16AIII, ℓ = 2750	15	11,34	71,4
	2	⌀6AI, ℓ = 2850	10	0,63	

Арматура классов A-III, A-I по ГОСТ 5781-82
Арматура класса Bp-I по ГОСТ 6727-80*

Нач. отд.	Бродский		
Н. контр.	Уманцева		
Гл. спец.	Коротецкий		
Рук. гр.	Чумакова		
Вед. инж.	Уманцева		
Ст. инж.	Гурович		
Провер.	Фомичев		

3.006.1-2.87.3-53

Сетка СЧ-27

Стадия	Лист	Листов
Р		1

Харьковский Промстройниипроект

Инв. № подл. | Подпись и дата | Взам. инв. №

62

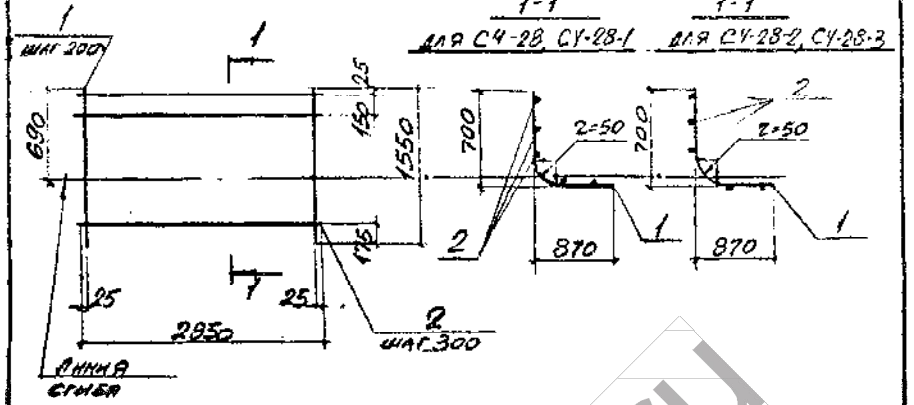

Марка	Поз.	Наименование	Кол.	Масса ед., кг	Общая масса, кг
СЧ-28	1	⌀12AIII, ℓ = 1550	15	1,38	24,5
	2	⌀6AI, ℓ = 2850	6	0,63	
СЧ-28-1	1	⌀14AIII, ℓ = 1550	15	1,87	31,9
	2	⌀6AI, ℓ = 2850	6	0,63	
СЧ-28-2	1	⌀14AIII, ℓ = 1550	15	1,87	31,9
	2	⌀6AI, ℓ = 2850	6	0,63	
СЧ-28-3	1	⌀16AIII, ℓ = 1550	15	2,44	40,4
	2	⌀6AI, ℓ = 2850	6	0,63	

Арматура классов A-III, A-I по ГОСТ 5781-82

Нач. отд.	Бродский		
Н. контр.	Уманцева		
Гл. спец.	Коротецкий		
Рук. гр.	Чумакова		
Вед. инж.	Уманцева		
Ст. инж.	Гурович		
Провер.	Фомичев		

3.006.1-2.87.3-54

Сетка СЧ-28

Стадия	Лист	Листов
Р		1

Харьковский Промстройниипроект

Инв. № подл. | Подпись и дата | Взам. инв. №

kvartspb.ru

194358, г. Санкт - Петербург, Пр. Энгельса, д.154, лит.А, пом. 212 тел./факс: +7 (812) 635-93-48

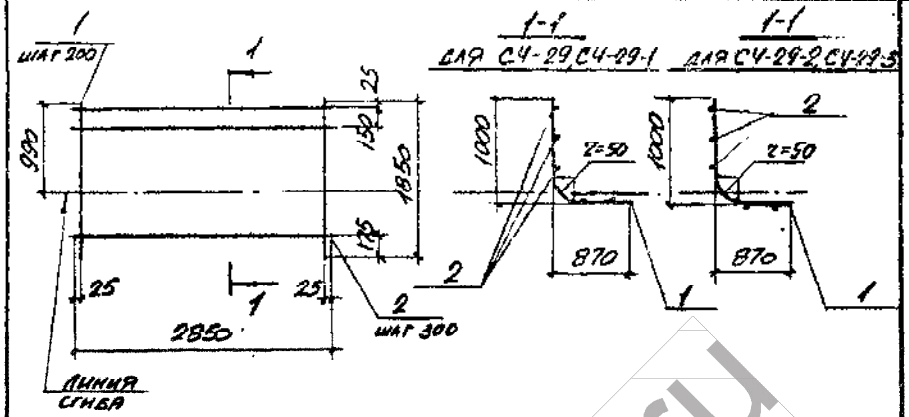

Марка	Поз.	Наименование	Кол.	Масса ед., кг	Общая масса, кг
СЧ-29	1	ф12АIII, ℓ = 1850	15	1,64	29,0
	2	ф6АI, ℓ = 2850	7	0,63	
СЧ-29-1	1	ф14АIII, ℓ = 1850	15	2,23	37,9
	2	ф6АI, ℓ = 2850	7	0,63	
СЧ-29-2	1	ф14АIII, ℓ = 1850	15	2,23	37,9
	2	ф6АI, ℓ = 2850	7	0,63	
СЧ-29-3	1	ф16АIII, ℓ = 1850	15	2,92	43,2
	2	ф6АI, ℓ = 2850	7	0,63	

Арматура классов А-III, А-I по ГОСТ 5781-82

Нач. отд.	Бродский		
Н. контр.	Умынцева		
Гл. спец.	Коротецкий		
Рук. гр.	Чумакова		
Вед. инж.	Умынцева		
Ст. инж.	Гурович		
Провер.	Фомичев		

3.006.1-2.87.3-55

Сетка СЧ-29

Стадия	Лист	Листов
Р		1

Харьковский Промстройниипроект

22991-04 64

Формат А4

Инв. № подл. | Подп. и дата | Взам. инв. №

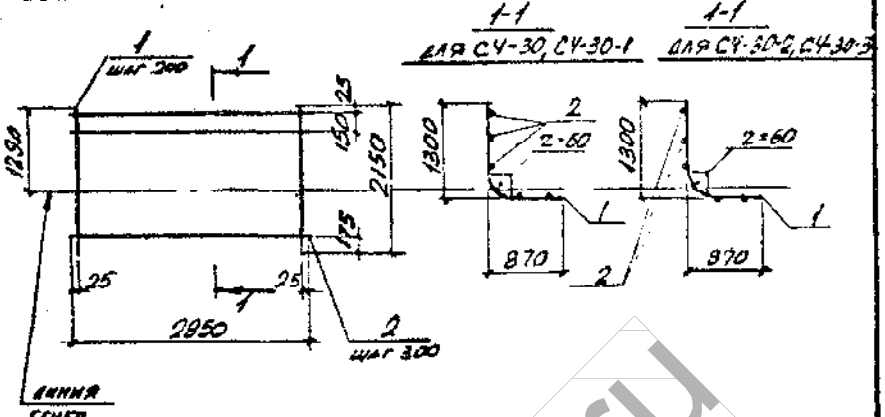

Марка	Поз.	Наименование	Кол.	Масса ед., кг	Общая масса, кг
СЧ-30	1	ф12АIII, ℓ = 2150	15	1,91	33,7
	2	ф6АI, ℓ = 2850	8	0,63	
СЧ-30-1	1	ф14АIII, ℓ = 2150	15	2,60	44,0
	2	ф6АI, ℓ = 2850	8	0,63	
СЧ-30-2	1	ф16АIII, ℓ = 2150	15	3,39	55,9
	2	ф6АI, ℓ = 2850	8	0,63	
СЧ-30-3	1	ф18АIII, ℓ = 2150	15	4,30	73,5
	2	ф8АI, ℓ = 2850	8	1,13	

Арматура классов А-III, А-I по ГОСТ 5781-82

Нач. отд.	Бродский		
Н. контр.	Умынцева		
Гл. спец.	Коротецкий		
Рук. гр.	Чумакова		
Вед. инж.	Умынцева		
Ст. инж.	Гурович		
Провер.	Фомичев		

3.006.1-2.87.3-56

Сетка СЧ-30

Стадия	Лист	Листов
Р		1

Харьковский Промстройниипроект

22991-04 65

Формат А4

Инв. № подл. | Подп. и дата | Взам. инв. №

kvartspb.ru

194358, г. Санкт - Петербург, Пр. Энгельса, д.154, лит.А, пом. 212 тел./факс: +7 (812) 635-93-48

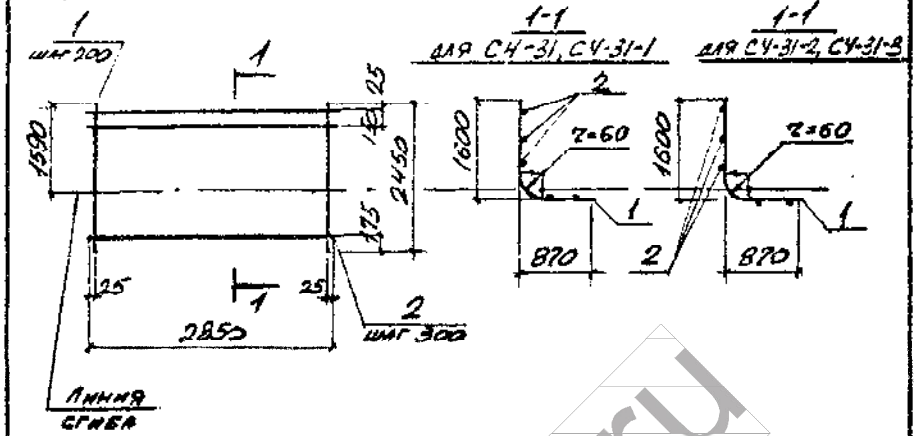

Марка	Поз.	Наименование	Кол.	Масса ед., кг	Общая масса, кг
СЧ-31	1	ф 12 AIII, ℓ = 2450	15	2,18	38,4
	2	ф 6 AI, ℓ = 2850	9	0,63	
СЧ-31-1	1	ф 14 AIII, ℓ = 2450	15	2,96	50,1
	2	ф 6 AI ℓ = 2850	9	0,63	
СЧ-31-2	1	ф 16 AIII, ℓ = 2450	15	3,87	63,7
	2	ф 6 AI ℓ = 2850	9	0,63	
СЧ-31-3	1	ф 18 AIII, ℓ = 2450	15	4,90	83,7
	2	ф 8 AI, ℓ = 2850	9	1,13	

Арматура классов A-III, A-I по Гост 5781-82

Инв.№ подл. | Подпись и дата | Взам.инв.№

Нач.отд.	Бродский		
Н.контр.	Умнцева		
Гл.спец.	Коратецкий		
Рук.гр.	Чумакова		
Вед.инж.	Умнцева		
Ст.инж.	Гурович		
Провер.	Фомичев		

3.006.1-2.87.3-57

Сетка СЧ-31

Стадия	Лист	Листов
Р		1

Харьковский Промстройниипроект

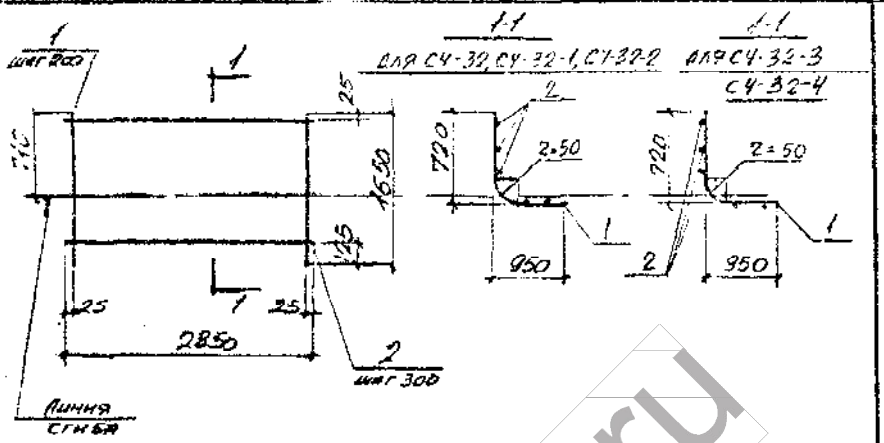

Марка	Поз.	Наименование	Кол.	Масса ед., кг	Общая масса, кг
СЧ-32	1	ф 12 AIII, ℓ = 1650	15	1,02	16,9
	2	ф 4 Bp I, ℓ = 2850	6	0,26	
СЧ-32-1	1	ф 12 AIII, ℓ = 1650	15	1,47	25,8
	2	ф 6 AI, ℓ = 2850	6	0,63	
СЧ-32-2	1	ф 14 AIII, ℓ = 1650	15	1,99	33,6
	2	ф 6 AI, ℓ = 2850	6	0,63	
СЧ-32-3	1	ф 14 AIII, ℓ = 1650	15	1,99	33,6
	2	ф 6 AI, ℓ = 2850	6	0,63	
СЧ-32-4	1	ф 16 AIII, ℓ = 1650	15	2,60	42,8
	2	ф 6 AI, ℓ = 2850	6	0,63	

Арматура классов A-III, A-I по Гост 5781-82
Арматура класса Bp-I по Гост 6727-80*

Инв.№ подл. | Подпись и дата | Взам.инв.№

Нач.отд.	Бродский		
Н.контр.	Умнцева		
Гл.спец.	Коратецкий		
Рук.гр.	Чумакова		
Вед.инж.	Умнцева		
Ст.инж.	Гурович		
Провер.	Фомичев		

3.006.1-2.87.3-58

Сетка СЧ-32

Стадия	Лист	Листов
Р		1

Харьковский Промстройниипроект

kvartspb.ru

67

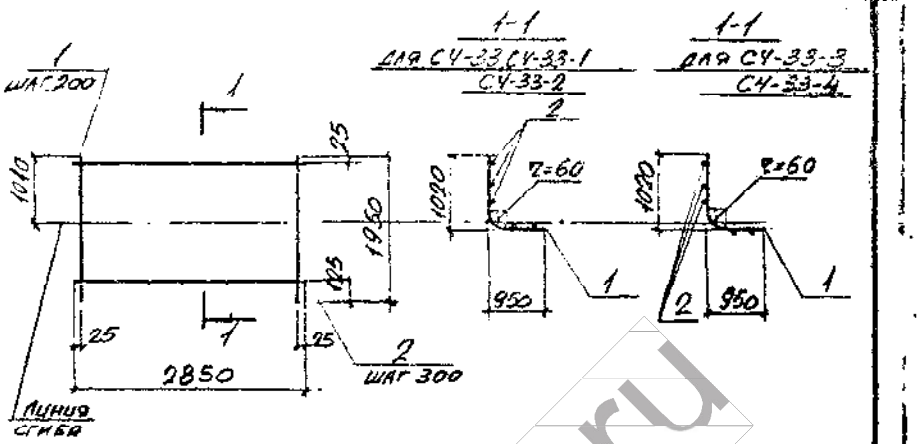

Марка	Поз.	Наименование	Кол.	Масса ед., кг	Общая масса, кг
СЧ-33	1	ф 10АIII, ℓ = 1950	15	1,20	19,8
	2	ф 4Вр-I, ℓ = 2850	7	0,26	
СЧ-33-1	1	ф 12АIII, ℓ = 1950	15	1,73	30,4
	2	ф 6АI, ℓ = 2850	7	0,63	
СЧ-33-2	1	ф 16АIII, ℓ = 1950	15	3,08	50,6
	2	ф 6АI, ℓ = 2850	7	0,63	
СЧ-33-3	1	ф 18АIII, ℓ = 1950	15	3,90	66,4
	2	ф 8АI, ℓ = 2850	7	1,13	
СЧ-33-4	1	ф 20АIII, ℓ = 1950	15	4,81	80,1
	2	ф 8АI, ℓ = 2850	7	1,13	

Арматура классов A-III, AI по ГОСТ 5781-82
Арматура класса Bp-I по ГОСТ 6727-80*

Нач. отд.	Бродский		
Н. контр.	Умянцева		
Гл. спец.	Коротецкий		
Рук. гр.	Чумакова		
Вед. инж.	Умянцева		
Гл. инж.	Гурович		
Провер.	Фомичев		

3.006.1-2.87.3-59

Сетка СЧ-33

Стадия Р | Лист | Листов 1

Харьковский Промстройниипроект

Инв. № подл. | Подпись и дата | Взам. инв. №

22991-04 68 формат А4

kvartspb.ru

Завод ЖБИ - КВАРТ http://kvartspb.ru тел./факс: +7 (812) 635-93-48

68

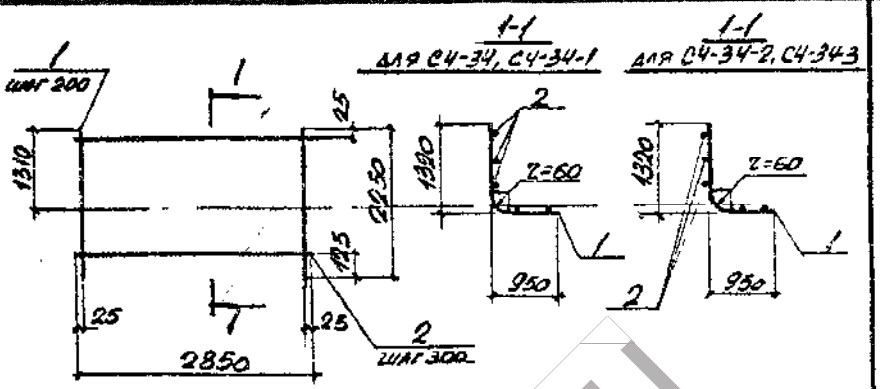

Марка	Поз.	Наименование	Кол.	Масса ед., кг	Общая масса кг
СЧ-34	1	ф 12АIII, ℓ = 2250	15	2,0	32,1
	2	ф 4Вр-I, ℓ = 2850	8	0,26	
СЧ-34-1	1	ф 14АIII, ℓ = 2250	15	2,72	45,8
	2	ф 6АI, ℓ = 2850	8	0,63	
СЧ-34-2	1	ф 16АIII, ℓ = 2250	15	3,55	58,3
	2	ф 6АI, ℓ = 2850	8	0,63	
СЧ-34-3	1	ф 18АIII, ℓ = 2250	15	4,50	76,5
	2	ф 8АI, ℓ = 2850	8	1,13	

Арматура классов A-III, AI по ГОСТ 5781-82
Арматура класса Bp-I по ГОСТ 6727-80*

Нач. отд.	Бродский		
Н. контр.	Умянцева		
Гл. спец.	Коротецкий		
Рук. гр.	Чумакова		
Вед. инж.	Умянцева		
Гл. инж.	Гурович		
Провер.	Фомичев		

3.006.1-2.87.3-60

Сетка СЧ-34

Стадия Р | Лист | Листов 1

Харьковский Промстройниипроект

Инв. № подл. | Подпись и дата | Взам. инв. №

22991-04 69 формат А4

kvartspb.ru

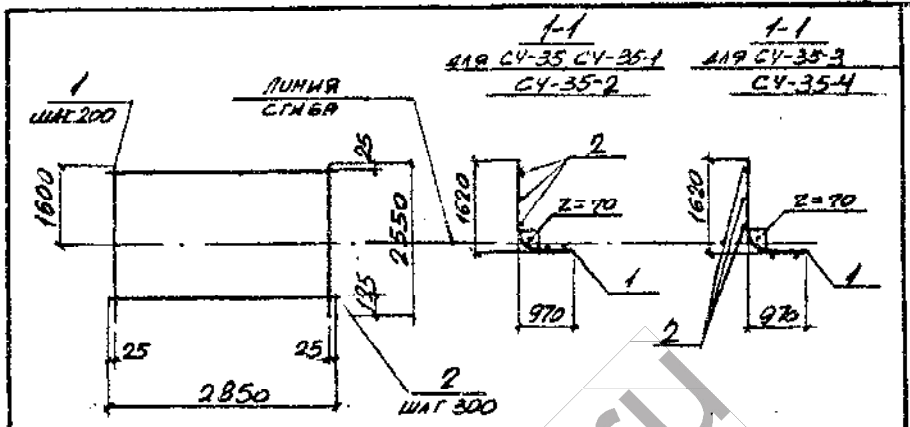

Марка	Поз.	Наименование	Кол.	Масса ед., кг	Общая масса, кг
СЧ-35	1	ф14АIII, ℓ=2550	15	3,08	51,9
	2	ф6АI, ℓ=2850	9	0,63	
СЧ-35-1	1	ф16АIII, ℓ=2550	15	4,02	66,0
	2	ф6АI, ℓ=2850	9	0,63	
СЧ-35-2	1	ф18АIII, ℓ=2550	15	5,10	86,7
	2	ф8АI, ℓ=2850	9	1,13	
СЧ-35-3	1	ф20АIII, ℓ=2550	15	6,29	104,5
	2	ф8АI, ℓ=2850	9	1,13	
СЧ-35-4	1	ф22АIII, ℓ=2550	15	7,61	124,3
	2	ф8АI, ℓ=2850	9	1,13	

Арматура классов А-III, А-I по ГОСТ 5781-82

Нач. отд.	Бродский		
Н. контр.	Уманцева		
Гл. спец.	Коротецкий		
Рук. гр.	Чумакова		
Вед. инж.	Уманцева		
Ст. инж.	Гудовичу		
Провер.	Фомичев		

3.006.1-2.87.3-61

Сетка СЧ-35

Стадия	Лист	Листов
Р		1

Харьковский Промстройниипроект

22991-04 70 Формат А4

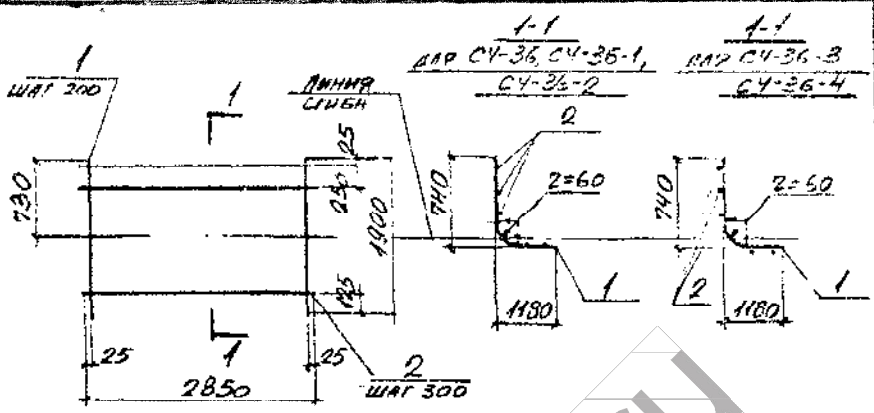

Марка	Поз.	Наименование	Кол.	Масса ед., кг	Общая масса, кг
СЧ-36	1	ф10АIII, ℓ=1900	15	1,17	19,4
	2	ф4ВрI, ℓ=2850	7	0,26	
СЧ-36-1	1	ф12АIII, ℓ=1900	15	1,69	29,8
	2	ф6АI, ℓ=2850	7	0,63	
СЧ-36-2	1	ф14АIII, ℓ=1900	15	2,30	38,9
	2	ф6АI, ℓ=2850	7	0,63	
СЧ-36-3	1	ф16АIII, ℓ=1900	15	3,00	49,4
	2	ф6АI, ℓ=2850	7	0,63	
СЧ-36-4	1	ф18АIII, ℓ=1900	15	3,80	64,9
	2	ф8АI, ℓ=2850	7	1,12	

Арматура классов А-III, А-I по ГОСТ 5781-82
Арматура класса Вр-I по ГОСТ 6727-80*

Нач. отд.	Бродский		
Н. контр.	Уманцева		
Гл. спец.	Коротецкий		
Рук. гр.	Чумакова		
Вед. инж.	Уманцева		
Ст. инж.	Гудовичу		
Провер.	Фомичев		

3.006.1-2.87.3-62

Сетка СЧ-36

Стадия	Лист	Листов
Р		1

Харьковский Промстройниипроект

22991-04 71 Формат А4

kvartspb.ru

71

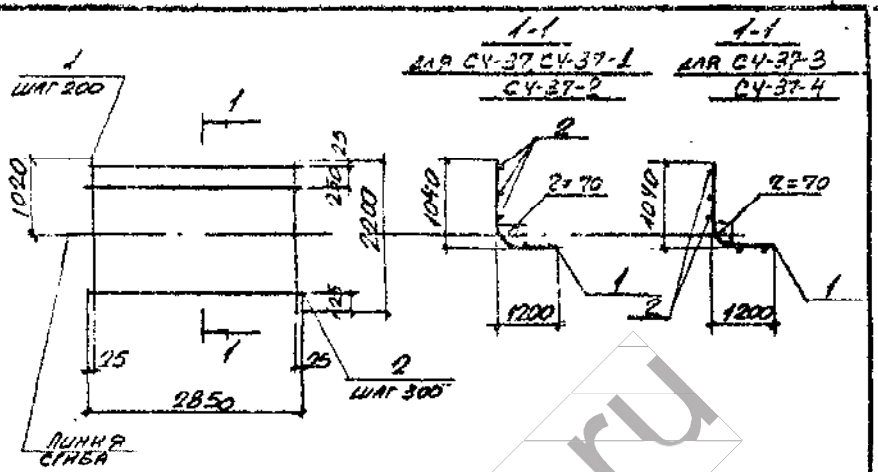

Марка	Поз.	Наименование	Кол.	Масса ед., кг	Общая масса, кг
СУ-37	1	ф 12 AIII, ℓ = 2200	15	1,95	34,3
	2	ф 6 AI, ℓ = 2850	8	0,63	
СУ-37-1	1	ф 14 AIII, ℓ = 2200	15	2,66	44,9
	2	ф 6 AI, ℓ = 2850	8	0,63	
СУ-37-2	1	ф 16 AIII, ℓ = 2200	15	4,40	75,0
	2	ф 8 AI, ℓ = 2850	8	1,13	
СУ-37-3	1	ф 20 AIII, ℓ = 2200	15	5,42	90,3
	2	ф 8 AI, ℓ = 2850	8	1,13	
СУ-37-4	1	ф 22 AIII, ℓ = 2200	15	6,56	107,4
	2	ф 8 AI, ℓ = 2850	8	1,13	

Арматура классов A-III, A-I по ГОСТ 5781-82

Нач. отд.	Бродский		
Н. контр.	Уманцева		
Гл. спец.	Коротецкий		
Рук. гр.	Чумакова		
Вед. инж.	Уманцева		
Ст. инж.	Городнич		
Провер.	Фомичев		

3.006.1-2 87.3-63

Сетка СУ-37

Стадия	Лист	Листов
Р		

Харьковский Промстройниипроект

22991-04 72 Формат А4

72

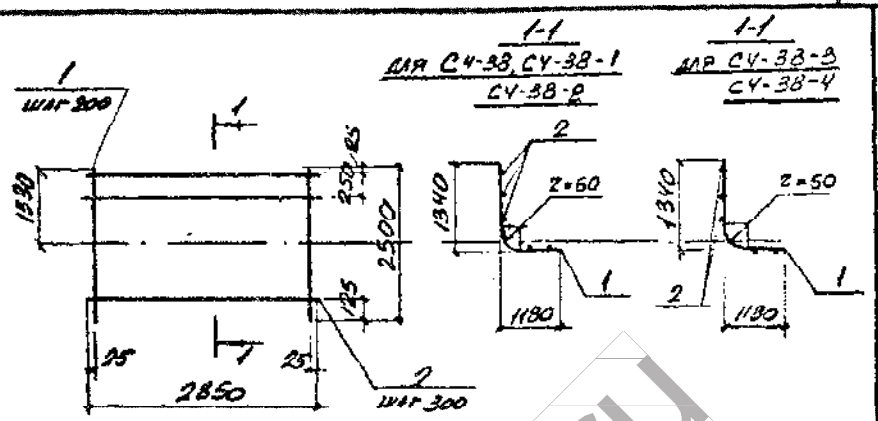

Марка	Поз.	Наименование	Кол.	Масса ед., кг	Общая масса, кг
СУ-38	1	ф 12 AIII, ℓ = 2500	15	2,22	39,0
	2	ф 6 AI, ℓ = 2850	9	0,63	
СУ-38-1	1	ф 14 AIII, ℓ = 2500	15	3,02	51,0
	2	ф 6 AI, ℓ = 2850	9	0,63	
СУ-38-2	1	ф 16 AIII, ℓ = 2500	15	3,95	64,9
	2	ф 6 AI, ℓ = 2850	9	0,63	
СУ-38-3	1	ф 18 AIII, ℓ = 2500	15	5,0	85,2
	2	ф 8 AI, ℓ = 2850	9	1,13	
СУ-38-4	1	ф 20 AIII, ℓ = 2500	15	6,17	102,7
	2	ф 8 AI, ℓ = 2850	9	1,13	

Арматура классов AIII, AI по ГОСТ 5781-82

Нач. отд.	Бродский		
Н. контр.	Уманцева		
Гл. спец.	Коротецкий		
Рук. гр.	Чумакова		
Вед. инж.	Уманцева		
Ст. инж.	Городнич		
Провер.	Фомичев		

3.006.1-2.87.3-64

Сетка СУ-38

Стадия	Лист	Листов
Р		

Харьковский Промстройниипроект

22991-04 73 Формат А4

kvartspb.ru

1-1
для СУ-39, СУ-39-1

1-1
для СУ-39-2
СУ-39-3, СУ-39-4

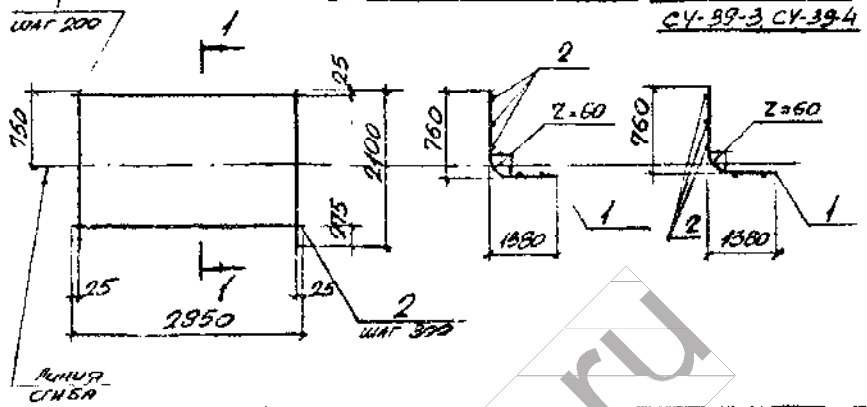

Марка	Поз	Наименование	Кол.	Масса ед., кг	Общая масса, кг
СУ-39	1	ф10АIII, ℓ=2100	15	1.30	21,3
	2	ф48р I, ℓ=2850	7	0,26	
СУ-39-1	1	ф12АIII, ℓ=2100	15	1.86	32,3
	2	ф6АI, ℓ=2850	7	0.63	
СУ-39-2	1	ф12АIII, ℓ=2100	15	1.86	32,3
	2	ф6АI, ℓ=2850	7	0,63	
СУ-39-3	1	ф16АIII, ℓ=2100	15	3.31	54,1
	2	ф6АI, ℓ=2850	7	0.63	
СУ-39-4	1	ф18АIII, ℓ=2100	15	4.20	70,9
	2	ф8АI, ℓ=2850	7	1.13	

Арматура классов А-III, А-I по Гост 5781-82
Арматура класса Вр-I по Гост 6727-80*

Инв.№ подл. | Подпись и дата | Взам.инв.№

Нач.отд.	Бродский		
Н.контр.	Умрицева		
Гл.спец.	Коротецкий		
Рук.гр.	Чумакова		
Вед.инж.	Умрицева		
Ст.инж.	Гурьяну		
Провер.	Фомичев		

3.006.1-2.82.3-65

Сетка СУ-39

Стадия	Лист	Листов
Р		1

Харьковский Промстройниипроект

1-1
для СУ-40, СУ-40-1

1-1
СУ-40-2, СУ-40-3

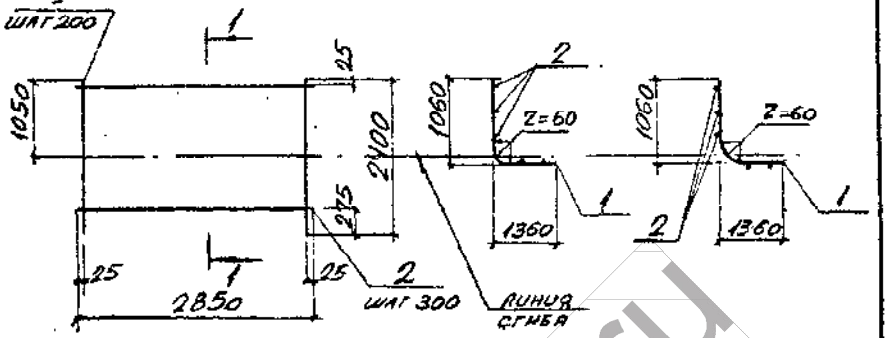

Марка	Поз	Наименование	Кол.	Масса ед., кг	Общая масса, кг
СУ-40	1	ф12АIII, ℓ=2400	15	2,13	37,0
	2	ф6АI, ℓ=2850	8	0,63	
СУ-40-1	1	ф16АIII, ℓ=2400	15	3,79	61,9
	2	ф6АI, ℓ=2850	8	0,63	
СУ-40-2	1	ф18АIII, ℓ=2400	15	4.80	81,0
	2	ф8АI, ℓ=2850	8	1.13	
СУ-40-3	1	ф20АIII, ℓ=2400	15	5,92	97,8
	2	ф8АI, ℓ=2850	8	1,13	

Арматура классов А-III, А-I по Гост 5781-82

Инв.№ подл. | Подпись и дата | Взам.инв.№

Нач.отд.	Бродский		
Н.контр.	Умрицева		
Гл.спец.	Коротецкий		
Рук.гр.	Чумакова		
Вед.инж.	Умрицева		
Ст.инж.	Гурьяну		
Провер.	Фомичев		

3.006.1-2.87.3-66

Сетка СУ-40

Стадия	Лист	Листов
Р		1

Харьковский Промстройниипроект

kvartspb.ru

194358, г. Санкт - Петербург, Пр. Энгельса, д.154, лит.А, пом. 212 тел./факс: +7 (812) 635-93-48

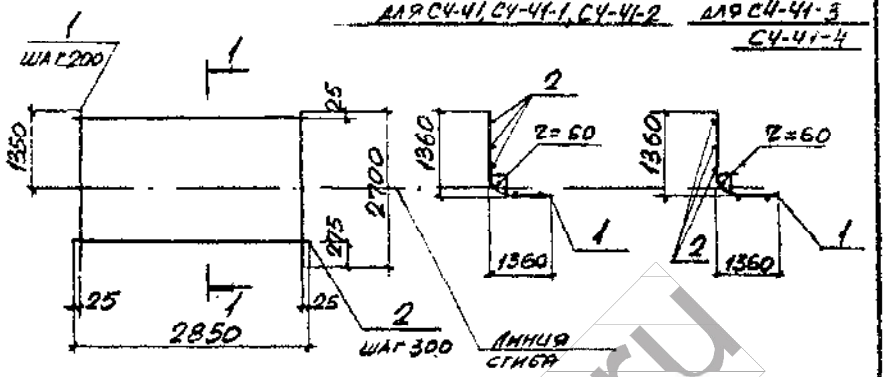

Марка	Поз.	Наименование	Кол.	Масса ед., кг	Общая масса, кг
СЧ-41	1	ф12АIII, ℓ = 2700	15	2,40	41,7
	2	ф6АI, ℓ = 2850	9	0,63	
СЧ-41-1	1	ф14АIII, ℓ = 2700	15	3,26	54,6
	2	ф6АI, ℓ = 2850	9	0,63	
СЧ-41-2	1	ф16АIII, ℓ = 2700	15	4,26	69,6
	2	ф6АI, ℓ = 2850	9	0,63	
СЧ-41-3	1	ф18АIII, ℓ = 2700	15	5,40	91,2
	2	ф8АI, ℓ = 2850	9	1,13	
СЧ-41-4	1	ф20АIII, ℓ = 2700	15	6,66	110,1
	2	ф8АI, ℓ = 2850	9	1,13	

Арматура классов АIII, АI по ГОСТ 5781-82

Нач. отд.	Бродский	
Н. контр.	Уманцева	
Гл. спец.	Коротецкий	
Рук. гр.	Чумакова	
Вед. инж.	Уманцева	
Ст. инж.	Суровцев	
Провер.	Фомичев	

3.006.1-2.87.3-67

Сетка СЧ-41

Стадия Р | Лист | Листов 1

Харьковский Промстройниипроект

Инв. № подл. | Подпись и дата | Взам. инв. №

22991-04 76 Формат А4

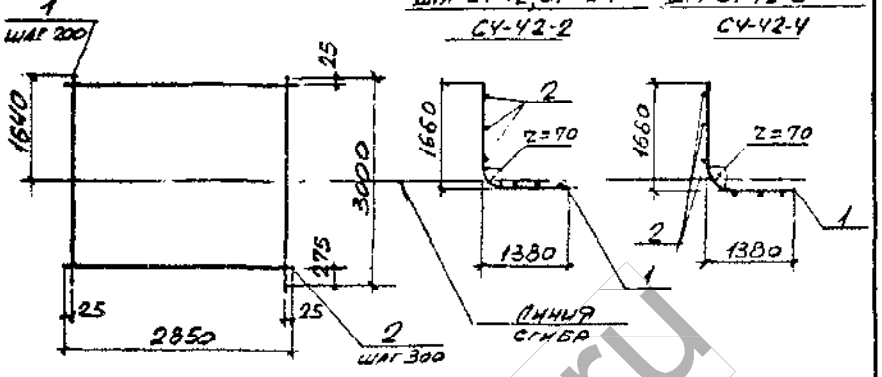

Марка	Поз.	Наименование	Поз.	Масса ед., кг	Общая масса, кг
СЧ-42	1	ф14АIII, ℓ = 3000	15	3,62	60,6
	2	ф6АI, ℓ = 2850	10	0,63	
СЧ-42-1	1	ф16АIII, ℓ = 3000	15	4,73	77,3
	2	ф6АI, ℓ = 2850	10	0,63	
СЧ-42-2	1	ф18АIII, ℓ = 3000	15	5,99	101,2
	2	ф8АI, ℓ = 2850	10	1,13	
СЧ-42-3	1	ф20АIII, ℓ = 3000	15	7,40	122,3
	2	ф8АI, ℓ = 2850	10	1,13	
СЧ-42-4	1	ф22АIII, ℓ = 3000	15	8,95	145,6
	2	ф8АI, ℓ = 2850	10	1,13	

Арматура классов АIII АI по ГОСТ 5781-82

Нач. отд.	Бродский	
Н. контр.	Уманцева	
Гл. спец.	Коротецкий	
Рук. гр.	Чумакова	
Вед. инж.	Уманцева	
Ст. инж.	Суровцев	
Провер.	Фомичев	

3.006.1-2.87.3-68

Сетка СЧ-42

Стадия Р | Лист | Листов 1

Харьковский Промстройниипроект

Инв. № подл. | Подпись и дата | Взам. инв. №

22991-04 77 Формат А4

kvartspb.ru

194358, г. Санкт - Петербург, Пр. Энгельса, д.154, лит.А, пом. 212 тел./факс: +7 (812) 635-93-48

77

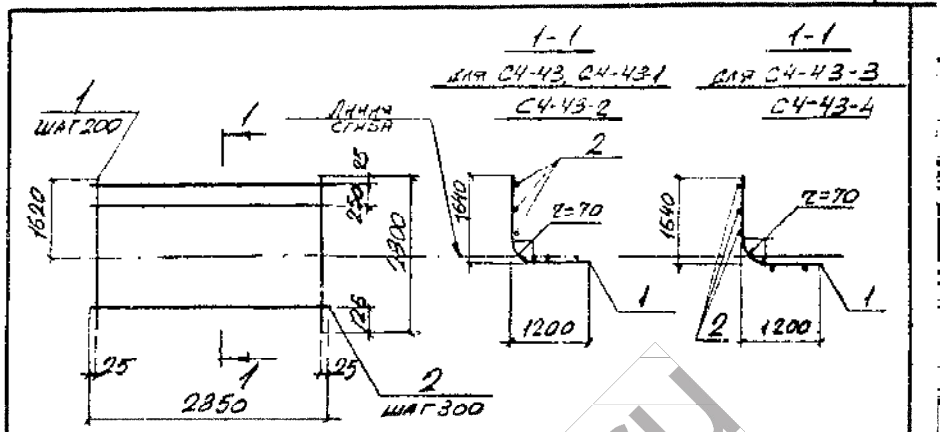

Марка	Поз.	Наименование	Кол.	Масса ед., кг	Общая масса, кг
С4-43	1	ф14АIII, ℓ=2800	15	3,38	57,0
	2	ф6АI, ℓ=2850	10	0,63	
С4-43-1	1	ф16АIII, ℓ=2800	15	4,42	72,6
	2	ф6АI, ℓ=2850	10	0,63	
С4-43-2	1	ф18АIII, ℓ=2800	15	5,59	95,2
	2	ф8АI, ℓ=2850	10	1,13	
С4-43-3	1	ф20АIII, ℓ=2800	15	6,90	114,8
	2	ф8АI, ℓ=2850	10	1,13	
С4-43-4	1	ф22АIII, ℓ=2800	15	8,36	136,7
	2	ф8АI, ℓ=2850	10	1,13	

Арматура классов А-III, А-I по ГОСТ 5781-82

Инв.№ подл. | Подпись и дата | Взам.инв.№ | Инв.№ дубл. | Подпись и дата

Нач.отд.	Бродский		
Н.контр.	Умянцева		
Гл.спец.	Коротецкий		
Рук.гр.	Чумакова		
Вед.инж.	Умянцева		
Ст.инж.	Гуросич		
Провер.	Фомичев		

3.006.1-2.87.3-69

Сетка С4-43

Стадия	Лист	Листов
Р		1

Харьковский Промстройниипроект

78

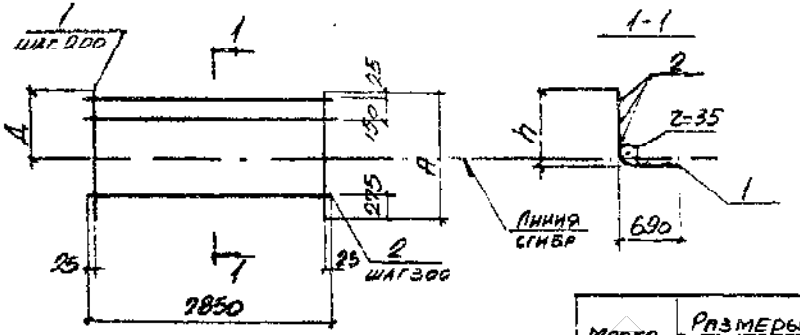

Марка	Размеры, мм		
	A	Д	h
С4-44	1650	965	970
С4-45	1950	1265	1270

Марка	Поз.	Наименование	Кол.	Масса ед., кг	Общая масса, кг
С4-44	1	ф12АIII, ℓ=1650	15	1,47	25,8
	2	ф6АI, ℓ=2850	6	0,63	
С4-45	1	ф12АIII, ℓ=1950	15	1,73	30,4
	2	ф6АI, ℓ=2850	7	0,63	

Арматура классов А-III, А-I по ГОСТ 5781-82

Инв.№ подл. | Подпись и дата | Взам.инв.№ | Инв.№ дубл. | Подпись и дата

Нач.отд.	Бродский		
Н.контр.	Умянцева		
Гл.спец.	Коротецкий		
Рук.гр.	Чумакова		
Вед.инж.	Умянцева		
Ст.инж.	Гуросич		
Провер.	Фомичев		

3.006.1-2.87.3-70

Сетка С4-44, С4-45

Стадия	Лист	Листов
Р		1

Харьковский Промстройниипроект

kvartspb.ru

79

Сетка С4-46

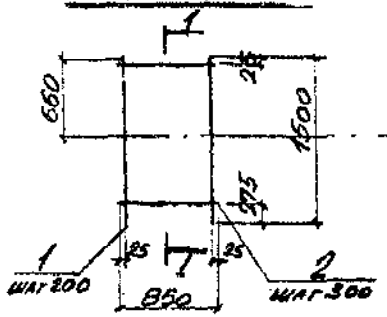

1-1

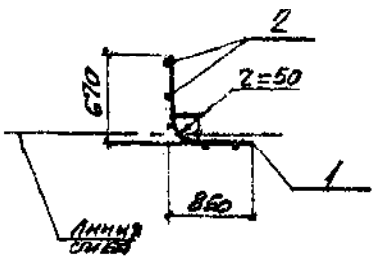

Сетка С4-47

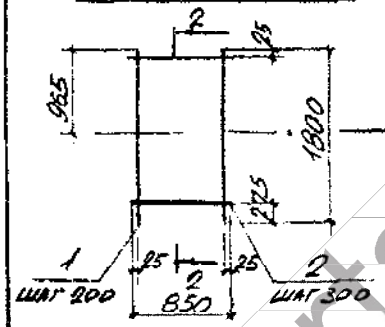

2-2

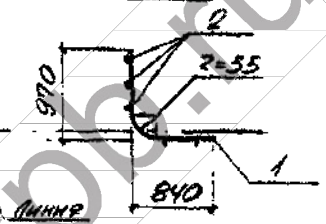

Марка	Поз.	Наименование	Кол.	Масса ед., кг	Общая масса, кг
С4-46	1	ф3 Вр I, ℓ = 1500	5	0,08	1,4
	2	ф6 A I, ℓ = 850	5	0,18	
С4-47	1	ф3 Вр I, ℓ = 1800	5	0,09	1,6
	2	ф6 A I, ℓ = 850	6	0,18	

Арматура класса A-I по ГОСТ 5781-82
Арматура класса Вр-I по ГОСТ 6727-80*

Нач. отд.	Бродский		
Н. контр.	Умынцева		
Гл. спец.	Городецкий		
Рук. гр.	Чумакова		
Вед. инж.	Умынцева		
Ст. инж.	Гуровичу		
Провер.	Фомичев		

3.006.1-2.87.3-71

Сетка С4-46, С4-47.

Стадия	Лист	Листов
Р		1

Харьковский Промстройниипроект

22991-04 80 Формат А4

Инв. № подл. | Подпись и дата | Взам. инв. №

80

Сетка С4-48

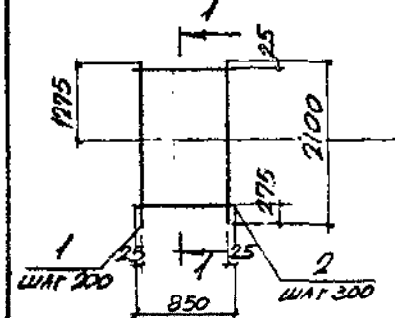

1-1

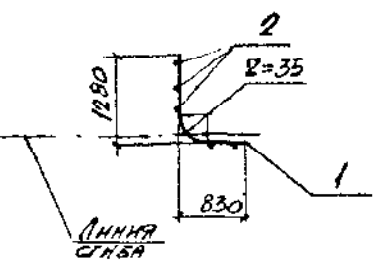

Сетка С4-49

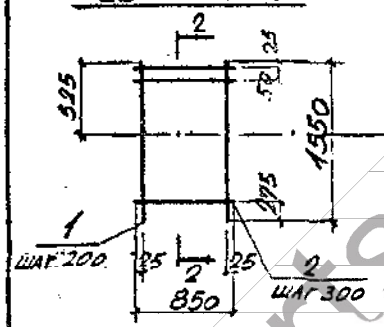

2-2

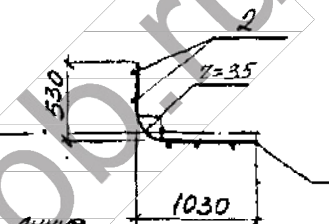

Марка	Поз.	Наименование	Кол.	Масса ед., кг	Общая масса, кг
С4-48	1	ф3 Вр I, ℓ = 2100	5	0,11	1,9
	2	ф6 A I, ℓ = 850	7	0,19	
С4-49	1	ф3 Вр I, ℓ = 1550	5	0,08	1,5
	2	ф6 A I, ℓ = 850	6	0,19	

Арматура класса A-I по ГОСТ 5781-82
Арматура класса Вр-I по ГОСТ 6727-80*

Нач. отд.	Бродский		
Н. контр.	Умынцева		
Гл. спец.	Городецкий		
Рук. гр.	Чумакова		
Вед. инж.	Умынцева		
Ст. инж.	Гуровичу		
Провер.	Фомичев		

3.006.1-2.87.3-72

Сетка С4-48, С4-49

Стадия	Лист	Листов
Р		1

Харьковский Промстройниипроект

22991-04 81 Формат А4

Инв. № подл. | Подпись и дата | Взам. инв. №

kvartspb.ru

194358, г. Санкт - Петербург, Пр. Энгельса, д.154, лит.А, пом. 212 тел./факс: +7 (812) 635-93-48

Сетка С4-50

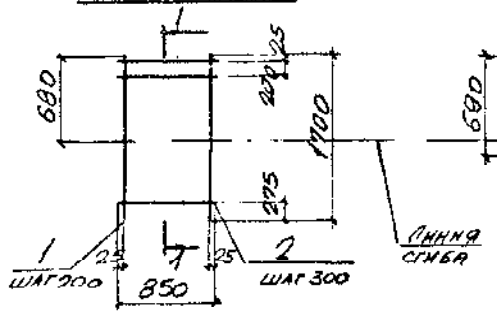

1-1

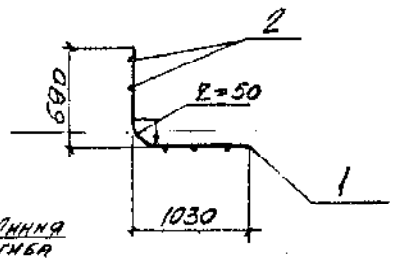

Сетка С4-51

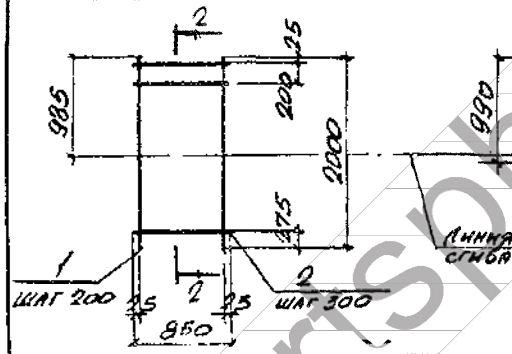

2-2

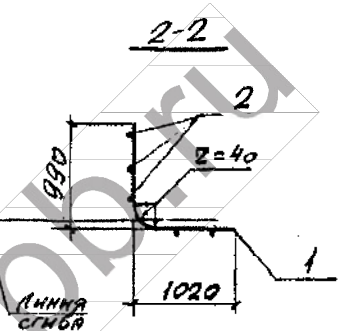

Марка	Поз.	Наименование	Кол.	Масса ед., кг	Общая масса, кг
С4-50	1	ф3ВрI ℓ = 1700	5	0,09	1,6
	2	ф6АI, ℓ = 850	6	0,19	
С4-51	1	ф3ВрI ℓ = 2000	5	0,10	1,8
	2	ф6АI, ℓ = 850	7	0,19	

Арматура класса АI по ГОСТ 5781-82
Арматура класса ВрI по ГОСТ 6727-80*

Нач. отд.	Бродский		
Н. контр.	Уманцева		
Гл. спец.	Коротецкий		
Рук. гр.	Чумакова		
Вед. инж.	Уманцева		
Ст. инж.	Гуровну		
Провер.	Фомичев		

3.006.1-2.87.3-73

Сетка С4-50, С4-51

Стадия	Лист	Листов
Р		

Харьковский Промстройниипроект

22991-04 82

Формат А4

Сетка С4-52

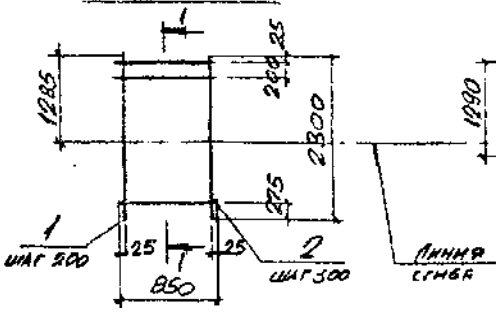

1-1

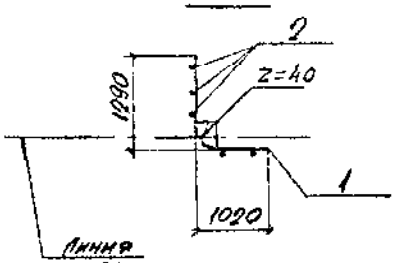

Сетка С4-53

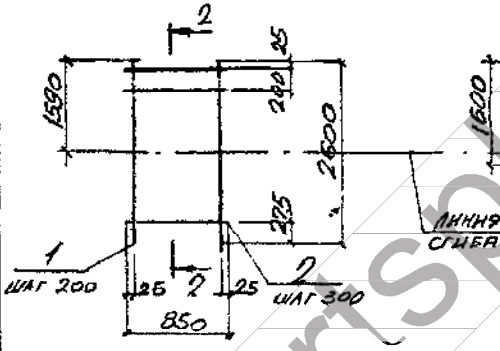

2-2

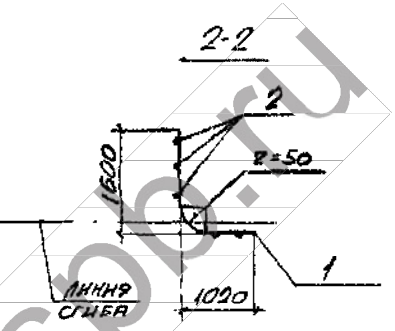

Марка	Поз.	Наименование	Кол.	Масса ед., кг	Общая масса, кг
С4-52	1	ф3ВрI, ℓ = 2300	5	0,12	2,1
	2	ф6АI, ℓ = 850	8	0,19	
С4-53	1	ф3ВрI ℓ = 2600	5	0,13	2,4
	2	ф6АI, ℓ = 850	9	0,19	

Арматура класса А-I по ГОСТ 5781-82
Арматура класса Вр-I по ГОСТ 6727-80*

Нач. отд.	Бродский		
Н. контр.	Уманцева		
Гл. спец.	Коротецкий		
Рук. гр.	Чумакова		
Вед. инж.	Уманцева		
Ст. инж.	Гуровку		
Провер.	Фомичев		

3.006.1-2.87.3-74

Сетка С4-52, С4-53

Стадия	Лист	Листов
Р		1

Харьковский Промстройниипроект

22991-04 83

Формат А4

kvartspb.ru

Сетка С4-54

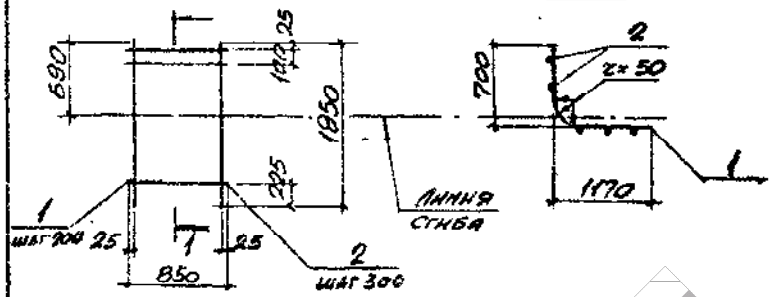

1-1

Сетка С4-55

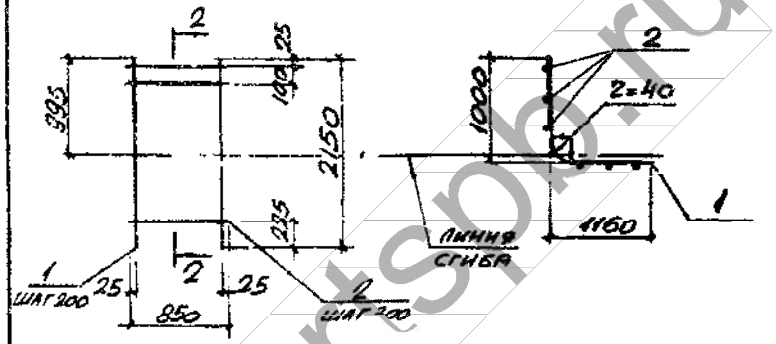

2-2

Марка	Поз	Наименование	Кол.	Масса ед., кг	Общая масса, кг
С4-54	1	ф3Вр I, ℓ = 1850	5	0,09	1,8
	2	ф6АI, ℓ = 850	7	0,19	
С4-55	1	ф3Вр I, ℓ = 2150	5	0,11	2,1
	2	ф6АI, ℓ = 850	8	0,19	

Арматура класса А-I по ГОСТ 5781-82
Арматура класса Вр-I по ГОСТ 6727-80*

Нач. отд.	Бродский		
Н. контр.	Умянцева		
Гл. спец.	Коротецкий		
Рук. гр.	Чумакова		
Вед. инж.	Умянцева		
Ст. инж.	Гурович		
Провер.	Фомичёв		

3.006.1-2.87.3-75

Сетка С4-54, С4-55

Стадия	Лист	Листов
Р		1

Харьковский Промстройниипроект

22991-04 84

Формат А4

1-1

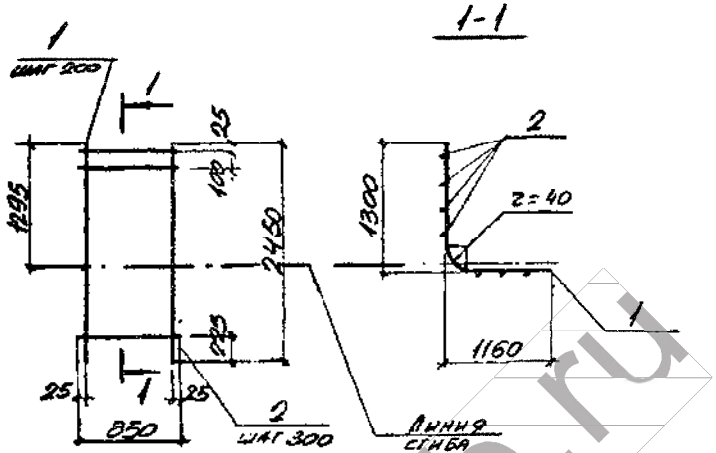

Марка	Поз	Наименование	Кол.	Масса ед., кг	Общая масса, кг
С4-56	1	ф3Вр I, ℓ = 2450	5	0,12	2,3
	2	ф6АI, ℓ = 850	9	0,19	

Арматура класса А-I по ГОСТ 5781-82
Арматура класса Вр-I по ГОСТ 6727-80*

Нач. отд.	Бродский		
Н. контр.	Умянцева		
Гл. спец.	Коротецкий		
Рук. гр.	Чумакова		
Вед. инж.	Умянцева		
Ст. инж.	Гурович		
Провер.	Фомичёв		

3.006.1-2.87.3-76

Сетка С4-56

Стадия	Лист	Листов
Р		1

Харьковский Промстройниипроект

22991-04 85

Формат А4

kvartspb.ru

Сетка СЧ-57

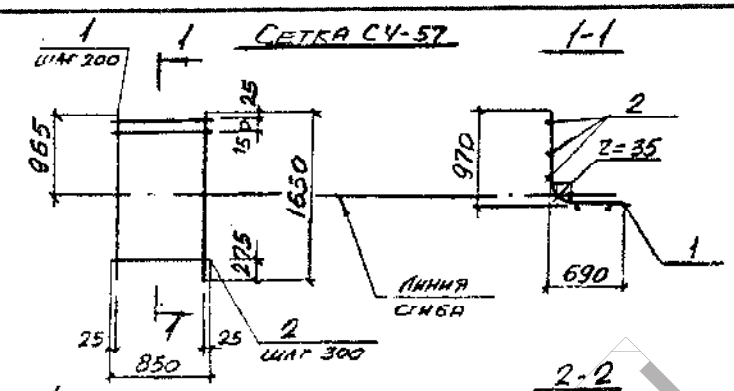

1-1

Сетка СЧ-58

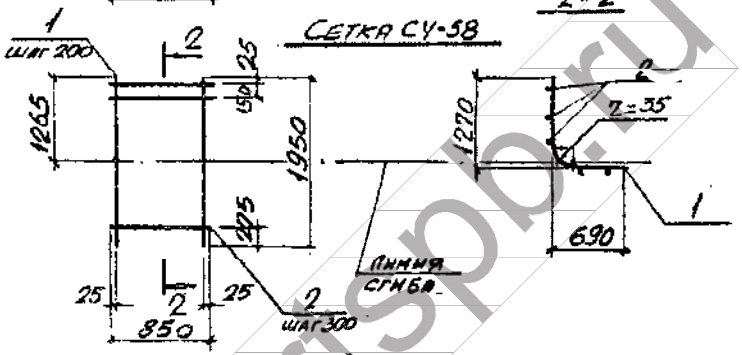

2-2

Марка	Поз.	Наименование	Кол.	Масса ед., кг	Общая масса, кг
СЧ-57	1	3Вр I, ℓ = 1650	5	0,08	1,5
	2	6АI, ℓ = 850	6	0,19	
СЧ-58	1	3Вр I, ℓ = 1950	5	0,10	1,8
	2	6АI, ℓ = 850	7	0,19	

Арматура класса АI по ГОСТ 5781-82
Арматура класса Вр-I по ГОСТ 6727-80*

Нач. отд.	Бродский		3.006.1-2.87.3-77	
Н. контр.	Уманцева			
Гл. спец.	Коротецкий			
Рук. гр.	Чумакова		Сетка СЧ-57, СЧ-58	Стадия: Р; Лист; Листов: 1
Вед. инж.	Уманцева			Харьковский Промстройниипроект
Ст. инж.	Гурович			
Провер.	Фомичев			

Инв. № подл. | Подпись и дата | Взам. инв. №

22991-04 86 Формат А4

Для СЧ-59

Для СЧ-59-1

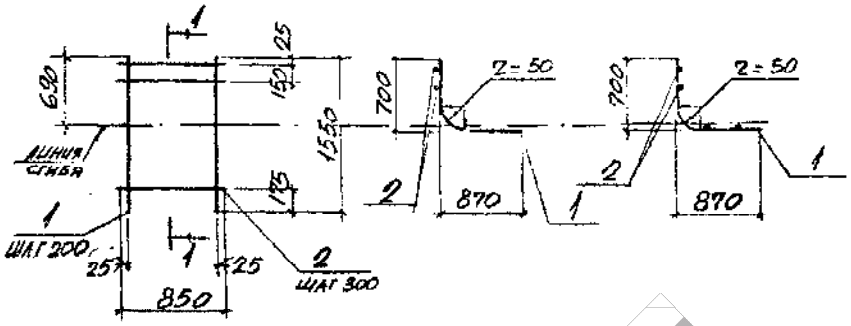

Марка	Поз.	Наименование	Кол.	Масса ед., кг	Общая масса, кг
СЧ-59	1	ф3 Вр I, ℓ = 1550	5	0,08	1,5
	2	ф 6АI, ℓ = 850	6	0,19	
СЧ-59.1	1	ф 3Вр I, ℓ = 1550	5	0,08	1,5
	2	ф 6АI, ℓ = 850	6	0,19	

Арматура класса А-I по ГОСТ 5781-82
Арматура класса Вр-I по ГОСТ 6727-80*

Нач. отд.	Бродский		3.006.1-2.87.3-78	
Н. контр.	Уманцева			
Гл. спец.	Коротецкий			
Рук. гр.	Чумакова		Сетка СЧ-59	Стадия: Р; Лист; Листов: 1
Вед. инж.	Уманцева			Харьковский Промстройниипроект
Ст. инж.	Гурович			
Провер.	Фомичев			

Инв. № подл. | Подпись и дата | Взам. инв. №

22991-04 87 Формат А4

kvartspb.ru

для С4-60 для С4-60-1

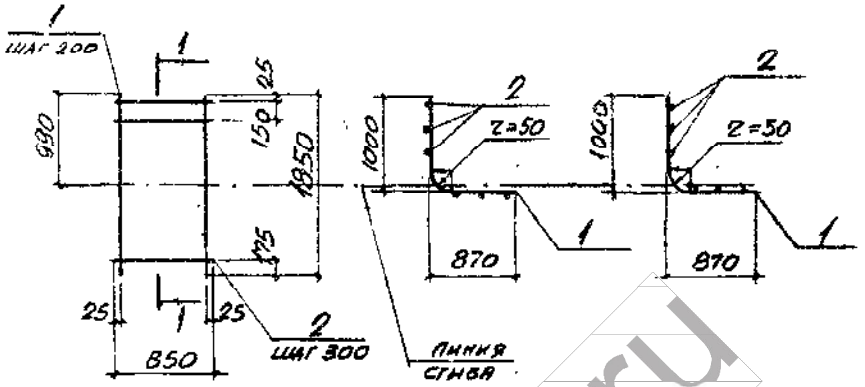

Марка	Поз.	Наименование	Кол.	Масса ед., кг	Общая масса, кг
С4-60	1	ф 3Вр I, ℓ = 1850	5	0,09	1,8
	2	ф 6АI, ℓ = 850	7	0,19	
С4-60-1	1	ф 3Вр I, ℓ = 1850	5	0,09	1,8
	2	ф 6АI, ℓ = 850	7	0,19	

Арматура класса АI по ГОСТ 5781-82
Арматура класса Вр I по ГОСТ 6781-80*

Нач. отд.	Бродский			3.006.1-2.87.3-79
Н. контр.	Уманцева			
Гл. спец.	Коротецкий			
Рук. гр.	Чумакова			Стадия Р / Лист / Листов 1
Вед. инж.	Уманцева			Сетка С4-60
Ст. инж.	Гуровну			Харьковский Промстройниипроект
Провер.	Фомичев			

Инв. № подл. | Подпись и дата | Взам. инв. №

22991-04 88 Формат А4

Завод ЖБИ - КВАРТ http://kvartspb.ru тел./факс: +7 (812) 635-93-48

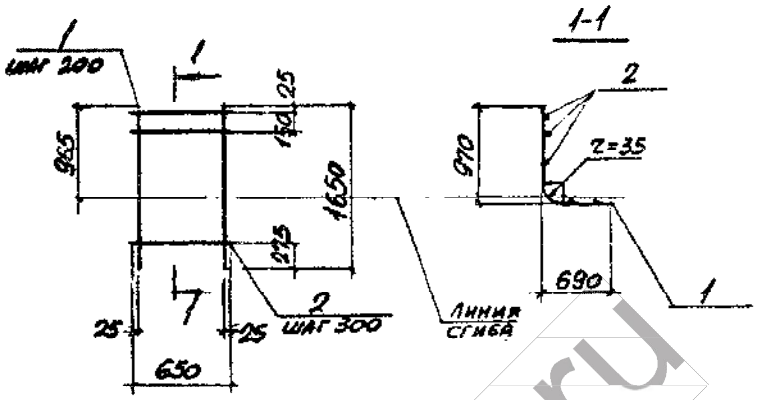

Марка	Поз.	Наименование	Кол.	Масса ед., кг	Общая масса, кг
С4-61	1	ф 8АIII, ℓ = 1650	4	0,65	2,8
	2	ф 3Вр I, ℓ = 650	6	0,03	
С4-61-1	1	ф 10АIII, ℓ = 1650	4	1,02	4,4
	2	ф 4Вр I, ℓ = 650	6	0,06	
С4-61-2	1	ф 12АIII, ℓ = 1650	4	1,47	6,2
	2	ф 4Вр I, ℓ = 650	6	0,06	

Арматура класса А-I по ГОСТ 5781-82
Арматура класса Вр-I по ГОСТ 6727-80*

Нач. отд.	Бродский			3.006.1-2.87.3-80
Н. контр.	Уманцева			
Гл. спец.	Коротецкий			
Рук. гр.	Чумакова			Стадия Р / Лист / Листов 1
Вед. инж.	Уманцева			Сетка С4-61
Ст. инж.	Гуровну			Харьковский Промстройниипроект
Провер.	Фомичев			

Инв. № подл. | Подпись и дата | Взам. инв. №

22991-04 89 Формат А4

194358, г. Санкт - Петербург, Пр. Энгельса, д.154, лит.А, пом. 212 тел./факс: +7 (812) 635-93-48

kvartspb.ru

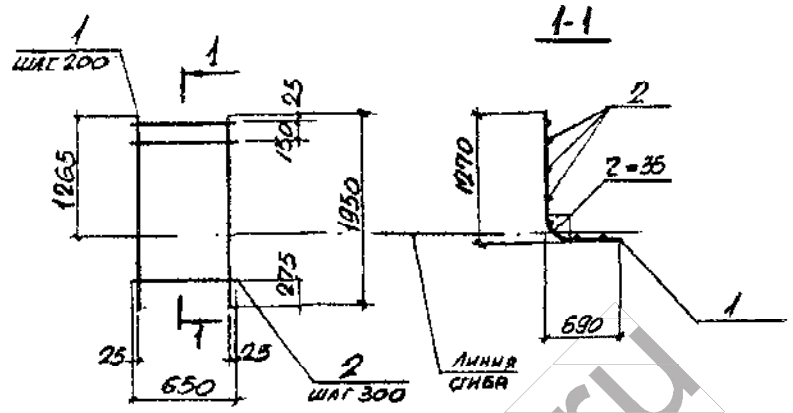

Марка	Поз	Наименование	Кол.	Масса ед., кг	Общая масса, кг
С4-62	1	ф10AIII, ℓ = 1950	4	1,20	5,2
	2	ф4Bp I, ℓ = 650	7	0,06	
С4-62-1	1	ф12AIII, ℓ = 1950	4	1,73	7,3
	2	ф4Bp I, ℓ = 650	7	0,06	

Арматура класса AIII по ГОСТ 5781-82
Арматура класса Bp-I по ГОСТ 6727-80*

Инв.№подл.	Подпись и дата	Взам.инв.№	Инв.№дубл.		
Нач.отд.	Бродский			3.006.1-2.87.3-81	
Н.контр.	Уманцева				
Гл.спец.	Хоротецкий				
Рук.гр.	Чумакова			Сетка С4-62	Стадия Р; Лист; Листов 1
Вед.инж.	Уманцева				Харьковский Промстройниипроект
Ст.инж.	Гурович				
Провер.	Фомичев				

22991-04 90 Формат А4

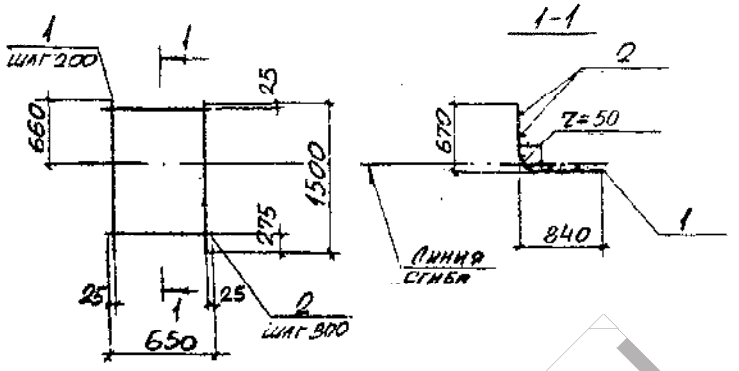

Марка	Поз	Наименование	Кол.	Масса ед., кг	Общая масса, кг
С4-63	1	ф10AIII, ℓ = 1500	4	0,92	4,0
	2	ф4Bp I, ℓ = 650	5	0,06	
С4-63-1	1	ф12AIII, ℓ = 1500	4	1,33	5,6
	2	ф4Bp I, ℓ = 650	5	0,06	
С4-63-2	1	ф14AIII, ℓ = 1500	4	1,81	7,9
	2	ф6AI, ℓ = 650	5	0,14	
С4-63-3	1	ф16AIII, ℓ = 1500	4	2,37	10,2
	2	ф6AI, ℓ = 650	5	0,14	

Арматура классов A-III, A-I по ГОСТ 5781-82
Арматура класса Bp-I по ГОСТ 6727-80*

Инв.№подл.	Подпись и дата	Взам.инв.№	Инв.№дубл.		
Нач.отд.	Бродский			3.006.1-2.87.3-82	
Н.контр.	Уманцева				
Гл.спец.	Хоротецкий				
Рук.гр.	Чумакова			Сетка С4-63	Стадия Р; Лист; Листов 1
Вед.инж.	Уманцева				Харьковский Промстройниипроект
Ст.инж.	Гурович				
Провер.	Фомичев				

22991-04 91 Формат А4

kvartspb.ru

194358, г. Санкт - Петербург, Пр. Энгельса, д.154, лит.А, пом. 212 тел./факс: +7 (812) 635-93-48

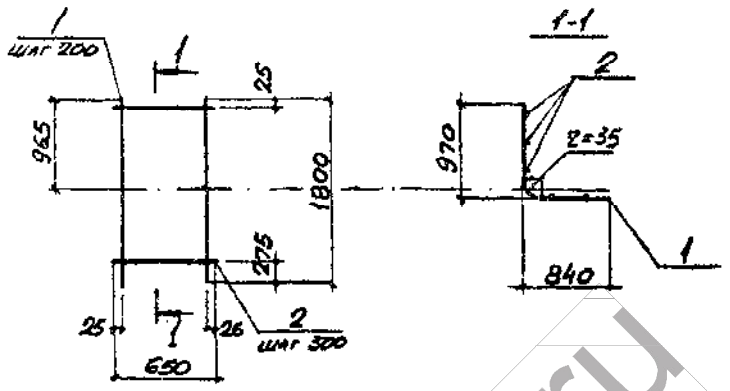

Марка	Поз.	Наименование	Кол.	Масса, ед., кг	Общая масса, кг
С4-64	1	ф10АIII, ℓ = 1800	4	1,11	4,8
	2	ф4ВрI, ℓ = 650	6	0,06	
С4-64-1	1	ф12АIII, ℓ = 1800	4	1,60	6,8
	2	ф4ВрI, ℓ = 650	6	0,06	
С4-64-2	1	ф14АIII, ℓ = 1800	4	2,17	9,5
	2	ф6АI, ℓ = 650	6	0,14	

Арматура классов А-III, А-I по Гост 5781-82
Арматура класса Вр-I по Гост 6727-80*

Нач. отд.	Бродский	3.006.1-2.87.3-83	
Н. контр.	Утанцева		
Гл. спец.	Коротецкий		
Рук. гр.	Чумакова	Сетка С4-64	Стадия Р; Лист; Листов 1
Вед. инж.	Утанцева		Харьковский Промстройниипроект
Ст. инж.	Гуровну		
Провер.	Фомичев		

Инв. № подл. | Подпись и дата | Взам. инв. №

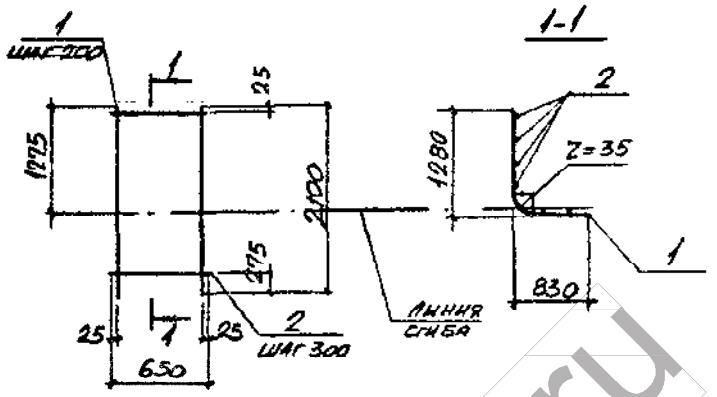

Марка	Поз.	Наименование	Кол.	Масса ед., кг	Общая масса, кг
С4-65	1	ф10АIII, ℓ = 2100	4	0,83	3,5
	2	ф3Вр-I, ℓ = 650	7	0,03	
С4-65-1	1	ф10АIII, ℓ = 2100	4	1,30	5,6
	2	ф4ВрI, ℓ = 650	7	0,06	
С4-65-2	1	ф12АIII, ℓ = 2100	4	1,86	7,9
	2	ф4ВрI, ℓ = 650	7	0,06	

Арматура класса А-III по Гост 5781-82
Арматура класса Вр-I по Гост 6727-80*

Нач. отд.	Бродский	3.006.1-2.87.3-84	
Н. контр.	Утанцева		
Гл. спец.	Коротецкий		
Рук. гр.	Чумасова	Сетка С4-65	Стадия Р; Лист; Листов 1
Вед. инж.	Утанцева		Харьковский Промстройниипроект
Ст. инж.	Гуровну		
Провер.	Фомичев		

Инв. № подл. | Подпись и дата | Взам. инв. №

kvartspb.ru

194358, г. Санкт - Петербург, Пр. Энгельса, д.154, лит.А, пом. 212 тел./факс: +7 (812) 635-93-48

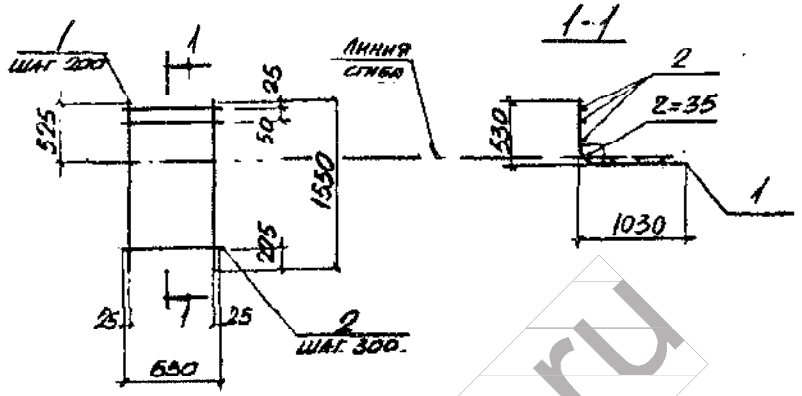

Марка	Поз.	Наименование	Кол.	Масса ед., кг	Общая масса, кг
СЧ-66	1	ф10 AIII, ℓ = 1550	4	0,61	2,6
	2	ф3 Вр I ℓ = 650	6	0,03	
СЧ-66-1	1	ф10 AIII, ℓ = 1550	4	0,96	4,2
	2	ф4 Вр I ℓ = 650	6	0,06	
СЧ-66-2	1	ф12 AIII, ℓ = 1550	4	1,38	5,9
	2	ф4 Вр I, ℓ = 650	6	0,06	

Арматура класса A-III по ГОСТ 5781-82
Арматура класса Вр-I по ГОСТ 6727-80*.

Нач. отд.	Бродский		
Н. контр.	Умянцева		
Гл. спец.	Коротецкий		
Рук. гр.	Чумакова		
Вед. инж.	Умянцева		
Ст. инж.	Гуровичу		
Провер.	Фомичев		

3.006.1-2.87.3-85

Сетка С4-66

Стадия	Лист	Листов
Р		1

Харьковский Промстройниипроект

Инв. № подл. | Подпись и дата | Взам. инв. №

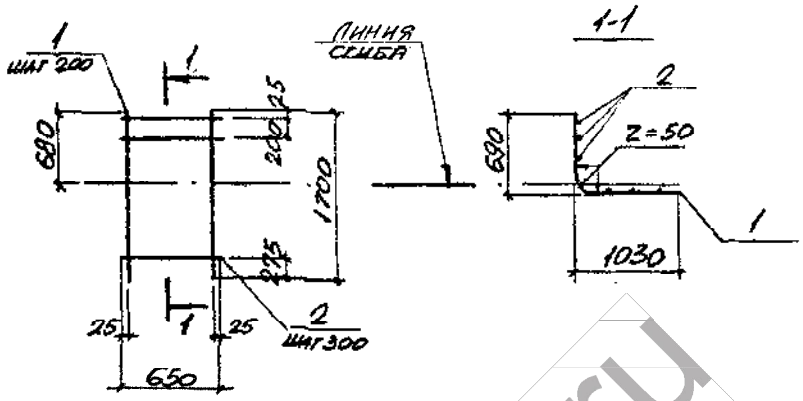

Марка	Поз.	Наименование	Кол.	Масса ед., кг	Общая масса, кг
СЧ-67	1	ф10 AIII, ℓ = 1700	4	1,05	4,6
	2	ф4 Вр I ℓ = 650	6	0,06	
СЧ-67-1	1	ф12 AIII, ℓ = 1700	4	1,51	6,4
	2	ф4 Вр I, ℓ = 650	6	0,06	
СЧ-67-2	1	ф14 AIII, ℓ = 1700	4	2,06	9,1
	2	ф6 AI ℓ = 650	6	0,14	
СЧ-67-3	1	ф16 AIII, ℓ = 1700	4	2,68	11,6
	2	ф6 AI, ℓ = 650	6	0,14	

Арматура классов A-III, AI по ГОСТ 5781-82
Арматура класса Вр-I по ГОСТ 6727-80*

Нач. отд.	Бродский		
Н. контр.	Умянцева		
Гл. спец.	Коротецкий		
Рук. гр.	Чумакова		
Вед. инж.	Умянцева		
Ст. инж.	Гуровичу		
Провер.	Фомичев		

3.006.1-2.87.3-86

Сетка СЧ-67

Стадия	Лист	Листов
Р		1

Харьковский Промстройниипроект

Инв. № подл. | Подпись и дата | Взам. инв. №

kvartspb.ru

95

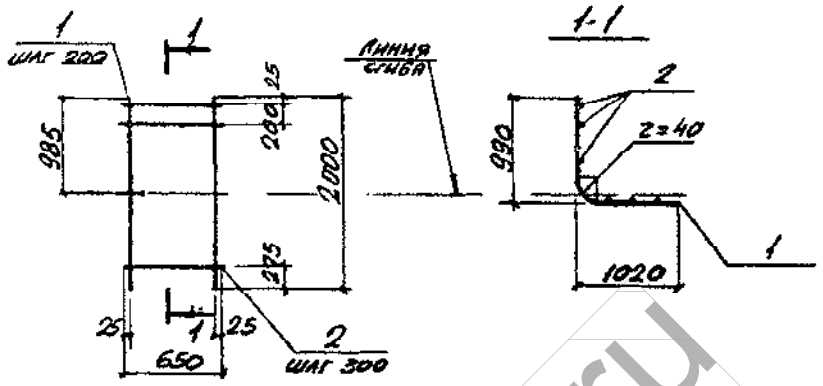

Марка	Поз.	Наименование	Кол.	Масса ед., кг	Общая масса, кг
СЧ-68	1	ф10АIII, ℓ=2000	4	1.23	5.3
	2	ф4ВрI, ℓ=650	7	0,06	
СЧ-68-1	1	ф12АIII, ℓ=2000	4	1.78	7.5
	2	ф4ВрI, ℓ=650	7	0,06	
СЧ-68-2	1	ф14АIII, ℓ=2000	4	2,42	10,7
	2	ф6АI, ℓ=650	7	0,14	
СЧ-68-3	1	ф16АIII, ℓ=2000	4	3,15	13.6
	2	ф6АI, ℓ=650	7	0,14	

Арматура классов А-III, А-I по Гост 5781-82
Арматура класса ВрI по Гост 6727-80*

Инв.№подл. | Подпись и дата | Взам.инв.№

Нач.отд.	Бродский		
Н.контр.	Уманцева		
Гл.спец.	Коротецкий		
Рук.гр.	Чупакова		
Вед.инж.	Уманцева		
Сл.инж.	Суровичу		
Провер.	Фомичев		

3.006.1-2.87.3-87

Сетка СЧ-68

Стадия	Лист	Листов
Р		1

Харьковский Промстройниипроект

22991-04 96

Формат А4

kvartspb.ru

96

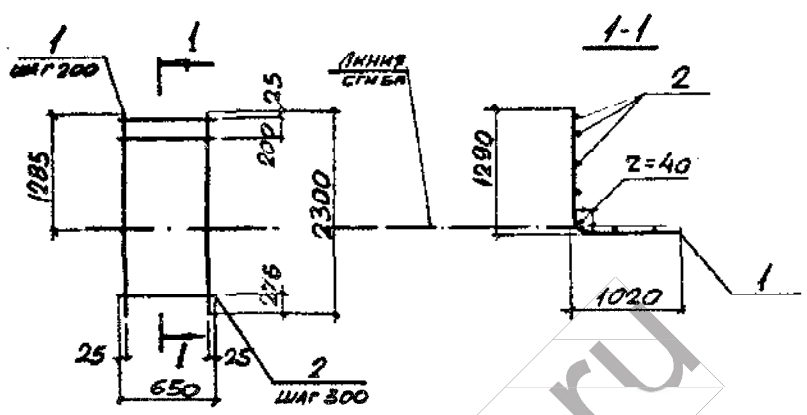

Марка	Поз.	Наименование	Кол.	Масса ед., кг	Общая масса, кг
СЧ-69	1	ф10АIII, ℓ=2300	4	1,42	6,2
	2	ф4ВрI, ℓ=650	8	0,06	
СЧ-69-1	1	ф12АIII, ℓ=2300	4	2,04	8,6
	2	ф4ВрI, ℓ=650	8	0,06	
СЧ-69-2	1	ф14АIII, ℓ=2300	4	2.78	12.2
	2	ф6АI, ℓ=650	8	0.14	

Арматура классов А-III, А-I по Гост 5781-80
Арматура класса ВрI по Гост 6727-80*

Инв.№подл. | Подпись и дата | Взам.инв.№

Нач.отд.	Бродский		
Н.контр.	Уманцева		
Гл.спец.	Коротецкий		
Рук.гр.	Чупакова		
Вед.инж.	Уманцева		
Сл.инж.	Суровичу		
Провер.	Фомичев		

3.006.1-2.87.3-88

Сетка СЧ-69

Стадия	Лист	Листов
Р		1

Харьковский Промстройниипроект

22991-04 97

Формат А4

kvartspb.ru

194358, г. Санкт - Петербург, Пр. Энгельса, д.154, лит.А, пом. 212 тел./факс: +7 (812) 635-93-48

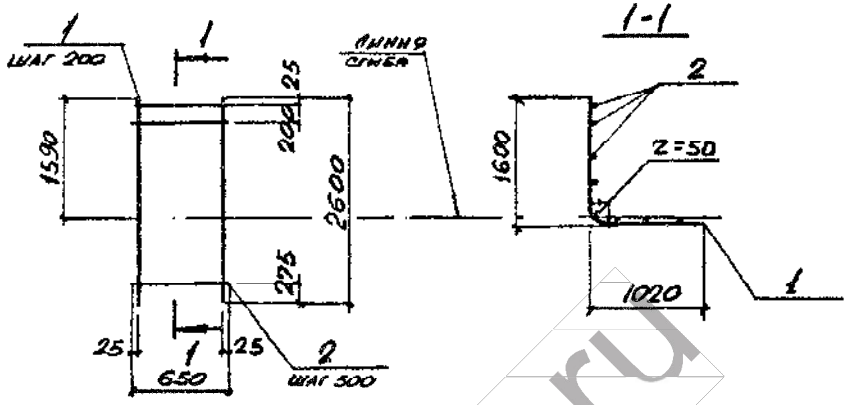

Марка	Поз.	Наименование	Кол.	Масса ед., кг	Общая масса, кг
СЧ-70	1	ф10АIII, ℓ = 2600	4	1.60	6,9
	2	ф4ВрI, ℓ = 650	9	0,06	
СЧ-70-1	1	ф12АIII, ℓ = 2600	4	2,31	9.8
	2	ф4ВрI, ℓ = 650	9	0,06	
СЧ-70-2	1	ф14АIII, ℓ = 2600	4	3,14	13.8
	2	ф6АI, ℓ = 650	9	0,14	
СЧ-70-3	1	ф16АIII, ℓ = 2600	4	4.10	17.7
	2	ф6АI, ℓ = 650	9	0,14	

Арматура классов A-III, A-I по ГОСТ 5781-82
Арматура класса Bp-I по ГОСТ 6727-80*

Нач. отд.	Бродский		3.006.1-2.87.3-89
Н. контр.	Умянцева		
Гл. спец.	Коротецкий		
Рук. гр.	Чумакова		Сетка СЧ-70
Вед. инж.	Умянцева		Стадия Р; Лист; Листов 1
Ст. инж.	Гуровну		Харьковский Промстройниипроект
Провер.	Фомичев		

Инв. № подл. | Подпись и дата | Взам. инв. №

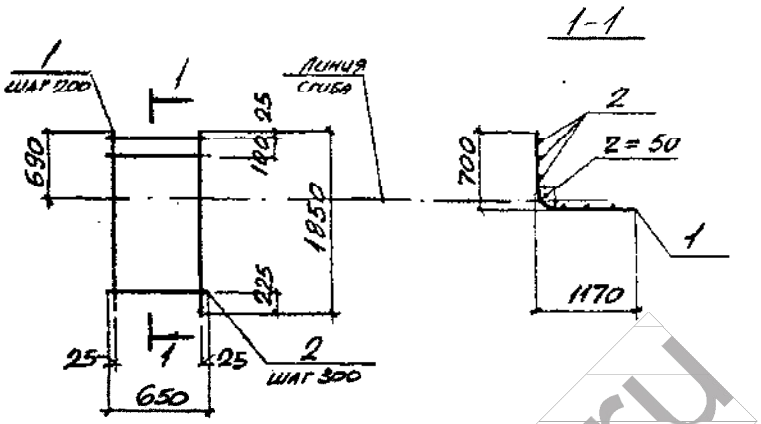

Марка	Поз.	Наименование	Кол.	Масса ед., кг	Общая масса, кг
СЧ-71	1	ф10АIII, ℓ = 1850	4	1,14	5,0
	2	ф4ВрI, ℓ = 650	7	0,06	
СЧ-71-1	1	ф12АIII, ℓ = 1850	4	1,64	7.0
	2	ф4ВрI, ℓ = 650	7	0,06	
СЧ-71-2	1	ф14АIII, ℓ = 1850	4	2.23	9.9
	2	ф6АI, ℓ = 650	7	0,14	
СЧ-71-3	1	ф16АIII, ℓ = 1850	4	2.92	12.7
	2	ф6АI, ℓ = 650	7	0,14	

Арматура классов A-III, A-I по ГОСТ 5781-82
Арматура класса Bp-I по ГОСТ 6727-80*

Нач. отд.	Бродский		3.006.1-2.87.3-90
Н. контр.	Умянцева		
Гл. спец.	Коротецкий		
Рук. гр.	Чумакова		Сетка СЧ-71
Вед. инж.	Умянцева		Стадия Р; Лист; Листов 1
Ст. инж.	Гуровну		Харьковский Промстройниипроект
Провер.	Фомичев		

Инв. № подл. | Подпись и дата | Взам. инв. №

kvartspb.ru

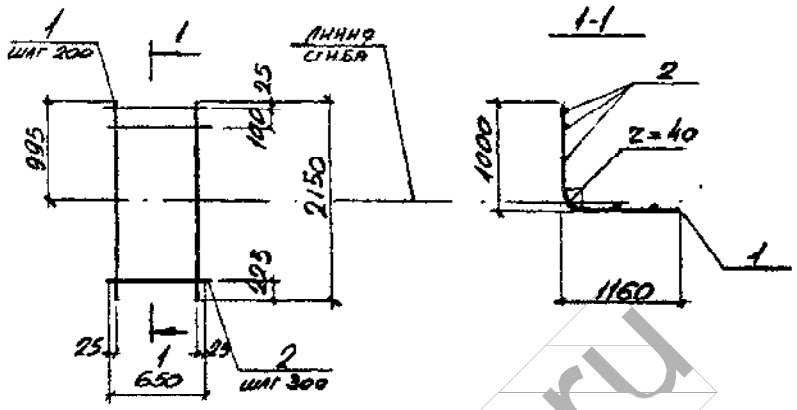

Марка	Поз	Наименование	Кол.	Масса ед., кг	Общая масса, кг
СЧ-72	1	ф10АIII, ℓ = 2150	4	1,33	5,8
	2	ф4ВрI, ℓ = 650	8	0,06	
СЧ-72-1	1	ф12АIII, ℓ = 2150	4	1,91	8,1
	2	ф4ВрI ℓ = 650	8	0,06	
СЧ-72-2	1	ф14АIII, ℓ = 2150	4	2,60	11,5
	2	ф6АI, ℓ = 650	8	0,14	

Арматура классов А-III, А-I по ГОСТ 5781-82
Арматура класса Вр-I по ГОСТ 6727-80*

Нач. отд.	Бродский		
Н. контр.	Уманцева		
Гл. спец.	Коротецкий		
Рук. гр.	Чумакова		
Вед. инж.	Уманцева		
Ст. инж.	Гуровну		
Провер.	Фомичов		

3.006.1-2.87.3-91

Сетка СЧ-72

Стадия	Лист	Листов
Р		1

ХАРЬКОВСКИЙ ПРОМСТРОЙНИИПРОЕКТ

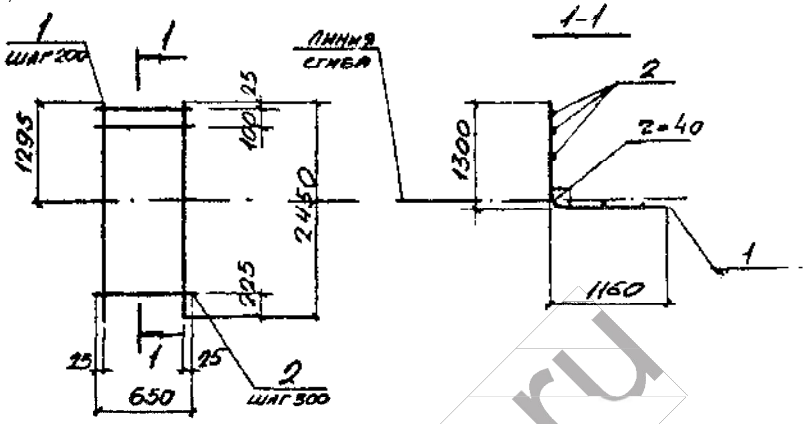

Марка	Поз	Наименование	Кол.	Масса ед., кг	Общая масса, кг
СЧ-73	1	ф10АIII, ℓ = 2450	4	1,51	6,6
	2	ф4ВрI ℓ = 650	9	0,06	
СЧ-73-1	1	ф12АIII, ℓ = 2450	4	2,18	9,3
	2	ф4ВрI, ℓ = 650	9	0,06	
СЧ-73-2	1	ф14АIII, ℓ = 2450	4	2,96	13,1
	2	ф6АI, ℓ = 650	9	0,14	

Арматура классов А-III, А-I по ГОСТ 5781-82
Арматура класса Вр-I по ГОСТ 6727-80*

Нач. отд.	Бродский		
Н. контр.	Уманцева		
Гл. спец.	Коротецкий		
Рук. гр.	Чумакова		
Вед. инж.	Уманцева		
Ст. инж.	Гуровну		
Провер.	Фомичов		

3.006.1-2.87.3-92

Сетка СЧ-73

Стадия	Лист	Листов
Р		1

ХАРЬКОВСКИЙ ПРОМСТРОЙНИИПРОЕКТ

kvartspb.ru

194358, г. Санкт - Петербург, Пр. Энгельса, д.154, лит.А, пом. 212 тел./факс: +7 (812) 635-93-48

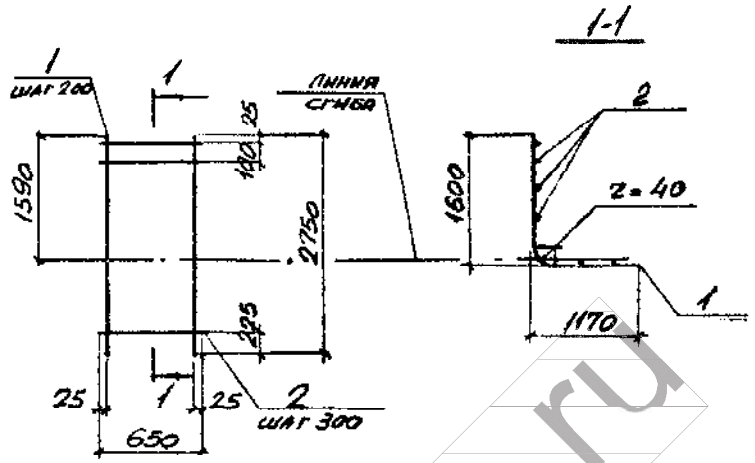

Марка	Поз.	Наименование	Кол.	Масса ед., кг	Общая масса, кг
СЧ-74	1	ф10AIII, ℓ = 2750	4	1.70	7,4
	2	ф4BpI, ℓ = 650	10	0,06	
СЧ-74-1	1	ф12AIII, ℓ = 2750	4	2,44	10,4
	2	ф4BpI, ℓ = 650	10	0,06	
СЧ-74-2	1	ф14AIII, ℓ = 2750	4	3,32	14,7
	2	ф6AI, ℓ = 650	10	0,14	
СЧ-74-3	1	ф16AIII, ℓ = 2750	4	4.34	18,8
	2	ф6AI, ℓ = 650	10	0,14	

Арматура классов A-III, AI по Гост 5781-82
Арматура класса Bp-I по Гост 6727-80*

Инв.№ подл. | Подпись и дата | Взам.инв.№

Нач.отд.	Бродский		
Н.контр.	Уманцева		
Гл.спец.	Коротецкий		
Рук.гр.	Чумакова		
Вед.инж.	Уманцева		
Ст.инж.	Гуровну		
Провер.	Фомичов		

3.006.1-2.87.3-93

Сетка СЧ-74

Стадия	Лист	Листов
Р		1

Харьковский Промстройниипроект

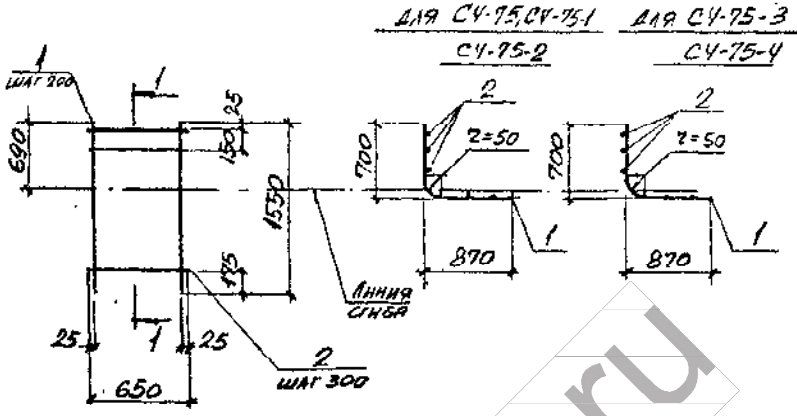

Марка	Поз.	Наименование	Кол.	Масса ед., кг	Общая масса, кг
СЧ-75	1	ф10AIII, ℓ = 1550	4	0,96	4,2
	2	ф4BpI, ℓ = 650	6	0,06	
СЧ-75-1	1	ф12AIII, ℓ = 1550	4	1.38	5,9
	2	ф4BpI, ℓ = 650	6	0.06	
СЧ-75-2	1	ф14AIII, ℓ = 1550	4	1.87	8,3
	2	ф6AI, ℓ = 650	6	0,14	
СЧ-75-3	1	ф14AIII, ℓ = 1550	4	1.87	8.3
	2	ф6AI, ℓ = 650	6	0,14	
СЧ-75-4	1	ф16AIII, ℓ = 1550	4	2.44	10,6
	2	ф6AI, ℓ = 650	6	0,14	

Арматура классов A-III, AI по Гост 5781-82
Арматура класса Bp-I по Гост 6727-80*

Инв.№ подл. | Подпись и дата | Взам.инв.№

Нач.отд.	Бродский		
Н.контр.	Уманцева		
Гл.спец.	Коротецкий		
Рук.гр.	Чумакова		
Вед.инж.	Уманцева		
Ст.инж.	Гуровну		
Провер.	Фомичов		

3.006.1-2.87.3-94

Сетка СЧ-75

Стадия	Лист	Листов
Р		1

Харьковский Промстройниипроект

kvartspb.ru

194358, г. Санкт - Петербург, Пр. Энгельса, д.154, лит.А, пом. 212 тел./факс: +7 (812) 635-93-48

1-1
ДЛЯ СЧ-76, СЧ-76-1
СЧ-76-2

1-1
ДЛЯ СЧ-76-3
СЧ-76-4

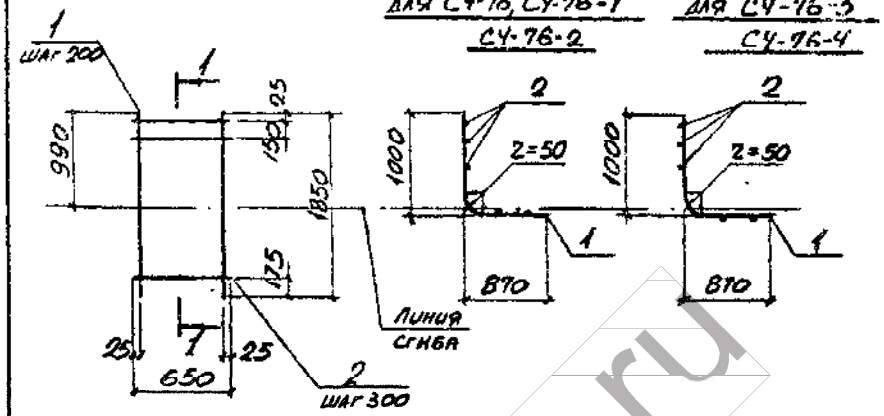

Марка	Поз.	Наименование	Кол.	Масса ед., кг	Общая масса, кг
СЧ-76	1	ф 10 AIII, ℓ = 1850	4	1.14	5,0
	2	ф 4 Bp I, ℓ = 650	7	0,06	
СЧ-76-1	1	ф 12 AIII, ℓ = 1850	4	1.64	7.0
	2	ф 4 Bp I, ℓ = 650	7	0,06	
СЧ-76-2	1	ф 14 AIII, ℓ = 1850	4	2.23	9.9
	2	ф 6 AI, ℓ = 650	7	0,14	
СЧ-76-3	1	ф 14 AIII, ℓ = 1850	4	2.23	9.9
	2	ф 6 AI, ℓ = 650	7	0,14	
СЧ-76-4	1	ф 16 AIII, ℓ = 1850	4	2.92	12.7
	2	ф 6 AI, ℓ = 650	7	0,14	

Арматура классов A-III, A-I по ГОСТ 5781-82
Арматура класса Bp-I по ГОСТ 6727-80*

Нач. отд.	Бродский		
Н. контр.	Уманцева		
Гл. спец.	Коротецкий		
Рук. гр.	Чумакова		
Вед. инж.	Уманцева		
Ст. инж.	Гуровну		
Провер.	Фомичев		

3.006.1-2.87.3-95

Сетка СЧ-76

Стадия	Лист	Листов
Р		1

ХАРЬКОВСКИЙ ПРОМСТРОЙНИИПРОЕКТ

Инв. № подл. | Подпись и дата | Взам. инв. №

22991-04 104 Формат А4

1-1
ДЛЯ СЧ-77,
СЧ-77-1

1-1
ДЛЯ СЧ-77-2,
СЧ-77-3

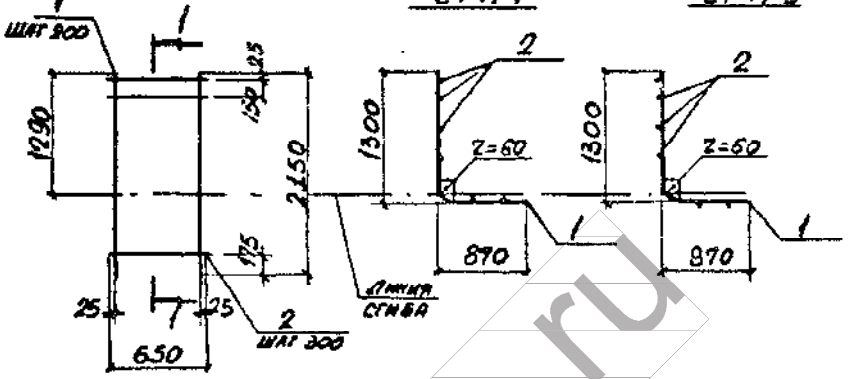

Марка	Поз.	Наименование	Кол.	Масса ед., кг	Общая масса, кг
СЧ-77	1	ф 12 AIII, ℓ = 2150	4	1.91	8,1
	2	ф 4 Bp I, ℓ = 650	8	0,06	
СЧ-77-1	1	ф 14 AIII, ℓ = 2150	4	2.60	11,5
	2	ф 6 AI, ℓ = 650	8	0,14	
СЧ-77-2	1	ф 16 AIII, ℓ = 2150	4	3.39	14.7
	2	ф 6 AI, ℓ = 650	8	0,14	
СЧ-77-3	1	ф 18 AIII, ℓ = 2150	4	4.30	18.3
	2	ф 6 AI, ℓ = 650	8	0,14	

Арматура классов A-III, A-I по ГОСТ 5781-82
Арматура класса Bp-I по ГОСТ 6727-80*

Нач. отд.	Бродский		
Н. контр.	Уманцева		
Гл. спец.	Коротецкий		
Рук. гр.	Чумакова		
Вед. инж.	Уманцева		
Ст. инж.	Гуровну		
Провер.	Фомичев		

3.006.1-2.87.3-96

Сетка СЧ-77

Стадия	Лист	Листов
Р		1

ХАРЬКОВСКИЙ ПРОМСТРОЙНИИПРОЕКТ

Инв. № подл. | Подпись и дата | Взам. инв. №

22991-04 105 Формат А4

kvartspb.ru

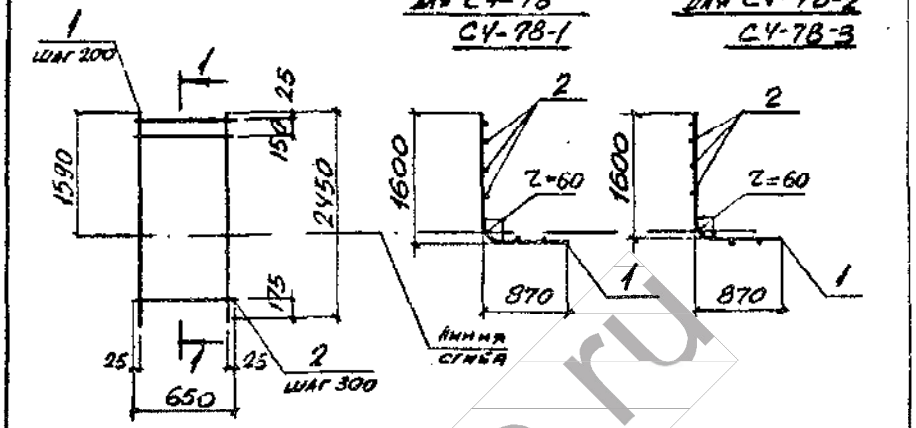

Марка	Поз	Наименование	Кол	Масса ед., кг	Общая масса, кг
СЧ-78	1	ф 12 AIII, ℓ = 2450	4	2.18	9,3
	2	ф 4 BpI, ℓ = 650	9	0,06	
СЧ-78-1	1	ф 14 AIII, ℓ = 2450	4	2,96	13,1
	2	3 AI, ℓ = 650	9	0.14	
СЧ-78-2	1	ф 16 AIII, ℓ = 2450	4	3.87	16,7
	2	ф 6 AI, ℓ = 650	9	0,14	
СЧ-78-3	1	ф 18 AIII, ℓ = 2450	4	4.90	20.9
	2	ф 6 AI, ℓ = 650	9	0,14	

Арматура классов A-III, A-I по ГОСТ 5781-82*
Арматура класса Bp-I по ГОСТ 6727-80*

Нач. отд.	Бродский		3.006.1-2.87.3-97
Н. контр.	Уманцева		
Гл. спец.	Коротецкий		
Рук. гр.	Чумакова		Сетка СЧ-78
Вед. инж.	Уманцева		Стадия: Р; Лист: 1; Листов: 1
Ст. инж.	Суробину		Харьковский Промстройниипроект
Провер.	Фомичев		

Инв. № подл. | Подпись и дата | Взам. инв. №

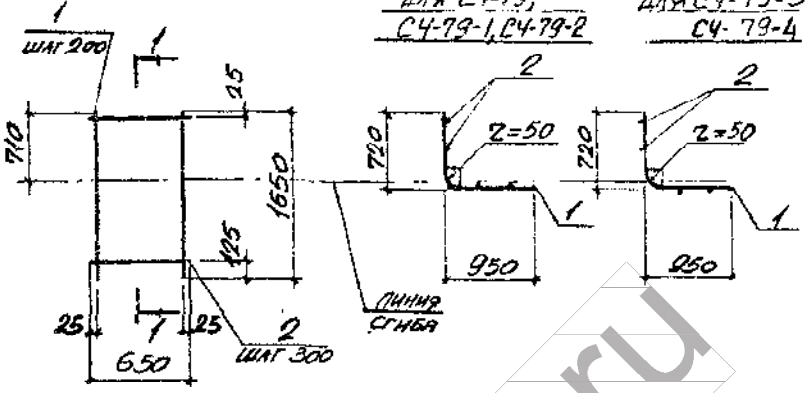

Марка	Поз	Наименование	Кол	Масса ед., кг	Общая масса, кг
СЧ-79	1	ф 10 AIII, ℓ = 1650	4	1.02	4,4
	2	ф 4 BpI, ℓ = 650	6	0,06	
СЧ-79-1	1	ф 12 AIII, ℓ = 1650	4	1,47	6,2
	2	ф 4 BpI, ℓ = 650	6	0,06	
СЧ-79-2	1	ф 14 AIII, ℓ = 1650	4	1.99	8,8
	2	ф 6 AI, ℓ = 650	6	0,14	
СЧ-79-3	1	ф 14 AIII, ℓ = 1650	4	1.99	8,8
	2	ф 6 AI, ℓ = 650	6	0,14	
СЧ-79-4	1	ф 16 AIII, ℓ = 1650	4	2.60	11.2
	2	ф 6 AI, ℓ = 650	6	0,14	

Арматура классов A-III, A-I по ГОСТ 5781-82
Арматура класса Bp-I по ГОСТ 6727-80*

Нач. отд.	Бродский		3.006.1-2.87.3-98
Н. контр.	Уманцева		
Гл. спец.	Коротецкий		
Рук. гр.	Чумакова		Сетка СЧ-79
Вед. инж.	Уманцева		Стадия: Р; Лист: 1; Листов: 1
Ст. инж.	Суробину		Харьковский Промстройниипроект
Провер.	Фомичев		

Инв. № подл. | Подпись и дата | Взам. инв. №

kvartspb.ru

194358, г. Санкт - Петербург, Пр. Энгельса, д.154, лит.А, пом. 212 тел./факс: +7 (812) 635-93-48

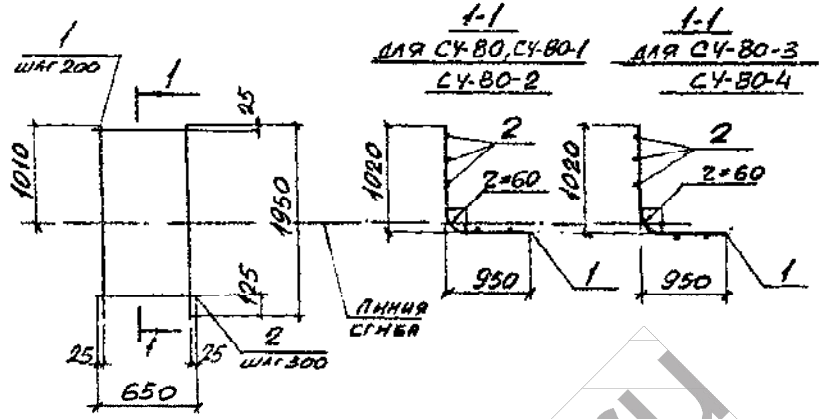

Марка	Поз	Наименование	Кол.	Масса ед., кг	Общая масса, кг
СЧ-80	1	ф10 AIII, ℓ=1950	4	1.20	5,2
	2	ф4 BpI, ℓ=650	7	0,06	
СЧ-80-1	1	ф12 AIII, ℓ=1950	4	1.73	7.3
	2	ф4 BpI, ℓ=650	7	0.06	
СЧ-80-2	1	ф16 AIII, ℓ=1950	4	3.08	13,3
	2	ф6 AI, ℓ=650	7	0,14	
СЧ-80-3	1	ф18 AIII, ℓ=1950	4	3.90	16,6
	2	ф6 AI, ℓ=650	7	0,14	
СЧ-80-4	1	ф20 AIII, ℓ=1950	4	4.81	20.2
	2	ф6 AI, ℓ=650	7	0.14	

Арматура классов A-III, A-I по Гост 5781-82
Арматура класса BpI по Гост 6727-80*

Инв.№ подл. | Подпись и дата | Взам.инв.№

Нач.отд.	Бродский		
Н.контр.	Уманцева		
Гл.спец.	Коротецкий		
Рук.гр.	Чумакова		
Вед.инж.	Уманцева		
Ст.инж.	Гуровку		
Провер.	Фомичев		

3.006.1-2.87-99

Сетка СЧ-80

Стадия	Лист	Листов
Р		1

Харьковский Промстройниипроект

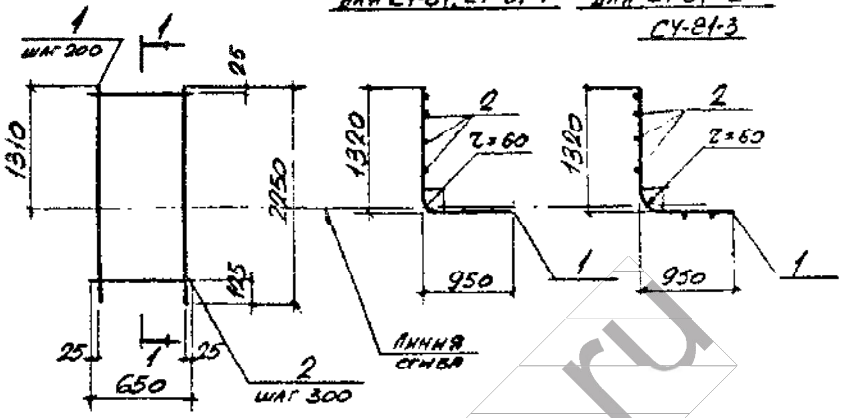

Марка	Поз.	Наименование	Кол.	Масса ед., кг	Общая масса, кг
СЧ-81	1	ф10 AIII, ℓ=2250	4	2.0	8,5
	2	ф4 BpI, ℓ=650	8	0.06	
СЧ-81-1	1	ф14 AIII, ℓ=2250	4	2.72	12.0
	2	ф6 AI, ℓ=650	8	0.14	
СЧ-81-2	1	ф16 AIII, ℓ=2250	4	3,55	15,3
	2	ф6 AI, ℓ=650	8	0.14	
СЧ-81-3	1	ф18 AIII, ℓ=2250	4	4,50	19,1
	2	ф6 AI, ℓ=650	8	0,14	

Арматура классов A-III, A-I по Гост 5781-82
Арматура класса Bp-I по Гост 6727-80

Инв.№ подл. | Подпись и дата | Взам.инв.№

Нач.отд.	Бродский		
Н.контр.	Уманцева		
Гл.спец.	Коротецкий		
Рук.гр.	Чумакова		
Вед.инж.	Уманцева		
Ст.инж.	Гуровку		
Провер.	Фомичев		

3.006.1-2.87.3-100

Сетка СЧ-81

Стадия	Лист	Листов
Р		1

Харьковский Промстройниипроект

kvartspb.ru

194358, г. Санкт - Петербург, Пр. Энгельса, д.154, лит.А, пом. 212 тел./факс: +7 (812) 635-93-48

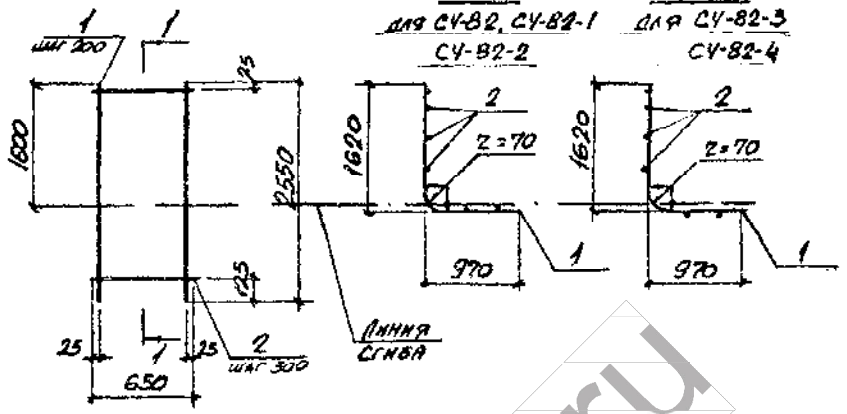

Марка	Поз.	Наименование	Кол.	Масса ед., кг	Общая масса, кг
СУ-82	1	ф 14 AIII, ℓ=2550	4	3.08	13,6
	2	ф 6 AI, ℓ=650	9	0,14	
СУ-82-1	1	ф 16 AIII, ℓ=2550	4	4.02	17,3
	2	ф 6 AI, ℓ=650	9	0,14	
СУ-82-2	1	ф 18 AIII, ℓ=2550	4	5,10	21,7
	2	ф 6 AI, ℓ=650	9	0,14	
СУ-82-3	1	ф 20 AIII, ℓ=2550	4	6.29	26,4
	2	ф 6 AI ℓ=650	9	0,14	
СУ-82-4	1	ф 22 AIII, ℓ=2550	4	7.61	32,8
	2	ф 8 AI, ℓ=650	9	0,26	

Арматура классов A-III, A-I по Гост 5781-82

Нач.отд.	Бродский		3.006.1-2.87.3-101
Н.контр.	Уманцева		
Гл.спец.	Коротецкий		
Рук.гр.	Чумакова		Сетка СУ-82
Вед.инж.	Уманцева		Стадия Р; Лист; Листов 1
Ст.инж.	Гурович		Харьковский Промстройниипроект
Провер.	Фомичёв		

Инв.№ подл. | Подпись и дата | Взам.инв.№

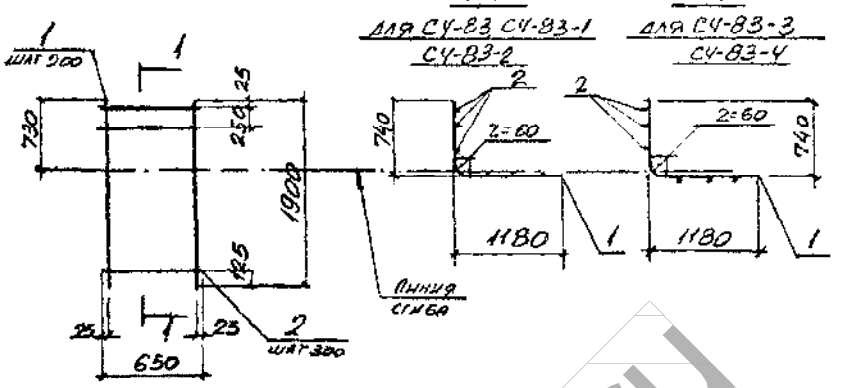

Марка	Поз.	Наименование	Кол.	Масса ед., кг	Общая масса, кг
СУ-83	1	ф 10 AIII, ℓ=1900	4	1.17	5,1
	2	ф 4 BpI, ℓ=650	7	0,06	
СУ-83-1	1	ф 12 AIII, ℓ=1900	4	1.69	7.2
	2	ф 4 BpI, ℓ=650	7	0,06	
СУ-83-2	1	ф 14 AIII, ℓ=1900	4	2.30	10.2
	2	ф 6 AI, ℓ=650	7	0,14	
СУ-83-3	1	ф 16 AIII, ℓ=1900	4	3.00	13.0
	2	ф 6 AI, ℓ=650	7	0,14	
СУ-83-4	1	ф 18 AIII, ℓ=1900	4	3.80	16.2
	2	ф 6 AI, ℓ=650	7	0,14	

Арматура классов A-III, A-I по Гост 5781-82
Арматура класса Bp-I по Гост 6727-80*

Нач.отд.	Бродский		3.006.1-2.87.3-102
Н.контр.	Уманцева		
Гл.спец.	Коротецкий		
Рук.гр.	Чумакова		Сетка СУ-83
Вед.инж.	Уманцева		Стадия Р; Лист; Листов 1
Ст.инж.	Гурович		Харьковский Промстройниипроект
Провер.	Фомичёв		

Инв.№ подл. | Подпись и дата | Взам.инв.№

kvartspb.ru

111

1-1
для СЧ-84; СЧ-84-1
СЧ-84-2

1-1
для СЧ-84-3
СЧ-84-4

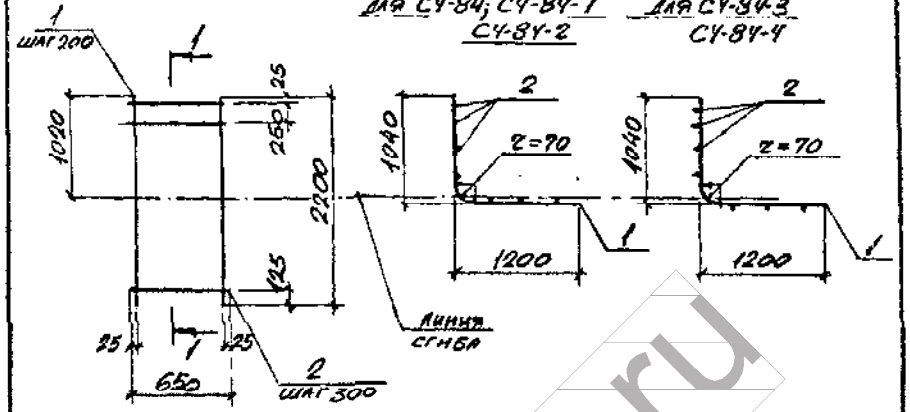

Марка	Поз.	Наименование	Кол.	Масса ед., кг	Общая масса, кг
СЧ-84	1	ф12AIII, ℓ=2200	4	1.95	8.3
	2	ф4BpI, ℓ=650	8	0.06	
СЧ-84-1	1	ф14AIII, ℓ=2200	4	2.66	11.8
	2	ф6..., ℓ=650	8	0.14	
СЧ-84-2	1	ф18AIII, ℓ=2200	4	4.40	18.7
	2	ф6AI, ℓ=650	8	0.14	
СЧ-84-3	1	ф20AIII, ℓ=2200	4	5.43	22.8
	2	ф6AI, ℓ=650	8	0.14	
СЧ-84-4	1	ф22AIII, ℓ=2200	4	6.56	28.3
	2	ф8AI, ℓ=650	8	0.26	

Арматура классов AIII, AI по ГОСТ 5781-82
Арматура класса BpI по ГОСТ 6727-80*

Нач. отд.	Бродский		3.006.1-2.87.3-103
Н. контр.	Уманцева		
Гл. спец.	Коротецкий		Сетка СЧ-84
Рук. гр.	Чумакова		Стадия: Р; Лист: ; Листов: 1
Вед. инж.	Уманцева		Харьковский Промстройниипроект
Ст. инж.	Гурович		
Провер.	Фомичев		

Инв. № подл. | Подпись и дата | Взам. инв. №

22991-04 112 Формат А4

112

1-1
для СЧ-85; СЧ-85-1
СЧ-85-2

1-1
для СЧ-85-3
СЧ-85-4

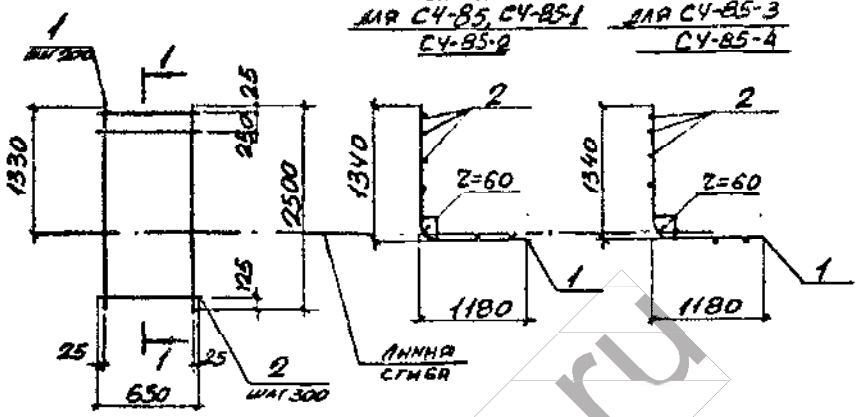

Марка	Поз.	Наименование	Кол.	Масса ед., кг	Общая масса, кг
СЧ-85	1	ф12AIII, ℓ=2500	4	2.22	9.4
	2	ф4BpI, ℓ=650	9	0.06	
СЧ-85-1	1	ф14AIII, ℓ=2500	4	3.02	13.3
	2	ф6AI, ℓ=650	9	0.14	
СЧ-85-2	1	ф16AIII, ℓ=2500	4	3.94	17.0
	2	ф6AI, ℓ=650	9	0.14	
СЧ-85-3	1	ф18AIII, ℓ=2500	4	5.00	21.3
	2	ф6AI, ℓ=650	9	0.14	
СЧ-85-4	1	ф20AIII, ℓ=2500	4	6.17	25.9
	2	ф6AI, ℓ=650	9	0.14	

Арматура классов AIII, AI по ГОСТ 5781-82
Арматура класса BpI по ГОСТ 6727-80*

Нач. отд.	Бродский		3.006.1-2.87.3-104
Н. контр.	Уманцева		
Гл. спец.	Коротецкий		Сетка СЧ-85
Рук. гр.	Чумакова		Стадия: Р; Лист: ; Листов: 1
Вед. инж.	Уманцева		Харьковский Промстройниипроект
Ст. инж.	Гуровну		
Провер.	Фомичёв		

Инв. № подл. | Подпись и дата | Взам. инв. №

22991-04 113 Формат А4

kvartspb.ru

194358, г. Санкт - Петербург, Пр. Энгельса, д.154, лит.А, пом. 212 тел./факс: +7 (812) 635-93-48

1-1
для СЧ-86, СЧ-86-1

1-1
для СЧ-86-2, СЧ-86-3
СЧ-86-4

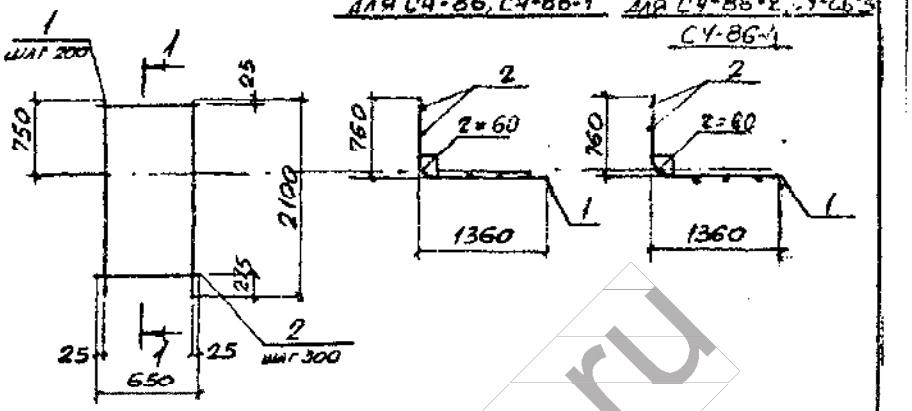

Марка	Поз.	Наименование	Кол.	Масса ед., кг	Общая масса, кг
СЧ-86	1	ф 10 AIII, ℓ = 2100	4	1,30	5,6
	2	ф 4 BpI, ℓ = 650	7	0,06	
СЧ-86-1	1	ф 12 AIII, ℓ = 2100	4	1,86	7,9
	2	ф 4 BpI, ℓ = 650	7	0,06	
СЧ-86-2	1	ф 12 AIII, ℓ = 2100	4	1,86	7,9
	2	ф 4 BpI, ℓ = 650	7	0,06	
СЧ-86-3	1	ф 16 AIII, ℓ = 2100	4	3,31	14,2
	2	ф 6 AI, ℓ = 650	7	0,14	
СЧ-86-4	1	ф 18 AIII, ℓ = 2100	4	4,20	17,8
	2	ф 6 AI, ℓ = 650	7	0,14	

Арматура классов A-III, A-I по ГОСТ 5781-82
Арматура класса BpI по ГОСТ 6727-80*

Нач. отд.	Бродский		3.006.1-2.87.3-105
Н. контр.	Умянцева		
Гл. спец.	Коротецкий		Сетка СЧ-86
Рук. гр.	Чумакова		Стадия Р; Лист; Листов 1
Вед. инж.	Умянцева		Харьковский Промстройниипроект
Ст. инж.	Гурович		
Провер.	Фомичев		

Инв. № подл. | Подпись и дата | Взам. инв. №

1-1
для СЧ-87, СЧ-87-1

1-1
для СЧ-87-2, СЧ-87-3

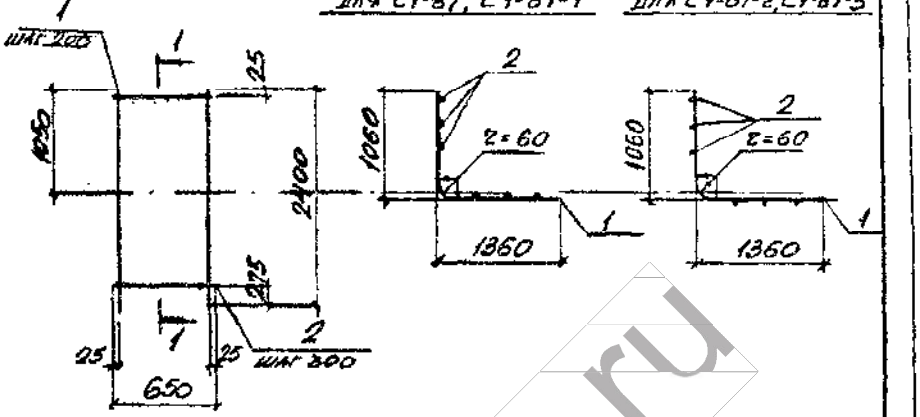

Марка	Поз	Наименование	Кол	Масса ед., кг	Общая масса, кг
СЧ-87	1	ф 12 AIII, ℓ = 2400	4	2,13	9,0
	2	ф 4 BpI, ℓ = 650	8	0,06	
СЧ-87-1	1	ф 16 AIII, ℓ = 2400	4	3,79	16,3
	2	ф 6 AI, ℓ = 650	8	0,14	
СЧ-87-2	1	ф 18 AIII, ℓ = 2400	4	4,80	20,3
	2	ф 6 AI, ℓ = 650	8	0,14	
СЧ-87-3	1	ф 20 AIII, ℓ = 2400	4	5,92	24,8
	2	ф 6 AI, ℓ = 650	8	0,14	

Арматура классов A-III, A-I по ГОСТ 5781-82
Арматура класса BpI по ГОСТ 6727-80*

Нач. отд.	Бродский		3.006.1-2.87.3-106
Н. контр.	Умянцева		
Гл. спец.	Коротецкий		Сетка СЧ-87
Рук. гр.	Чумакова		Стадия Р; Лист; Листов 1
Вед. инж.	Умянцева		Харьковский Промстройниипроект
Ст. инж.	Гурович		
Провер.	Фомичев		

Инв. № подл. | Подпись и дата | Взам. инв. №

kvartspb.ru

194358, г. Санкт - Петербург, Пр. Энгельса, д.154, лит.А, пом. 212 тел./факс: +7 (812) 635-93-48

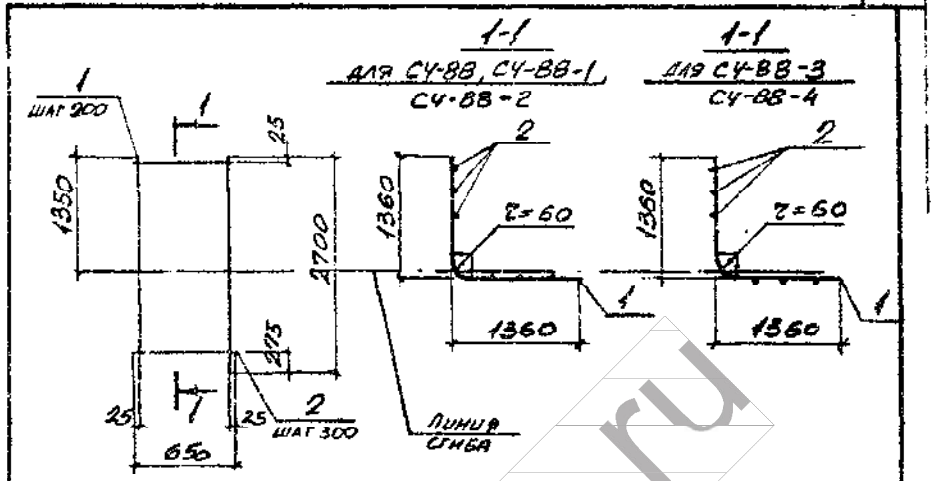

Марка	Поз.	Наименование	Кол.	Масса ед., кг	Общая масса, кг
СУ-88	1	ф 12 AIII, ℓ = 2700	4	2,40	10,1
	2	ф 4 Bp I, ℓ = 650	9	0,06	
СУ-88-1	1	ф 14 AIII, ℓ = 2700	4	3,26	14,3
	2	ф [illegible], ℓ = 650	9	0,14	
СУ-88-2	1	ф 16 AIII, ℓ = 2700	4	4,26	18,3
	2	ф 6 AI, ℓ = 650	9	0,14	
СУ-88-3	1	ф 18 AIII, ℓ = 2700	4	5,40	22,9
	2	ф 6 AI, ℓ = 650	9	0,14	
СУ-88-4	1	ф 20 AIII, ℓ = 2700	4	6,66	27,9
	2	ф 6 AI, ℓ = 650	9	0,14	

Арматура классов A-III, A-I по ГОСТ 5781-82.
Арматура класса Bp-I по ГОСТ 6727-80*

Нач. отд.	Бродский	3.006.1-2.87.3-107	
Н. контр.	Уманцева		
Гл. спец.	Коротецкий		
Рук. гр.	Чумаевой	Сетка СУ-88	Стадия Р; Лист; Листов 1
Вед. инж.	Уманцева		Харьковский Промстройниипроект
Ст. инж.	Гуровну		
Провер.	Фомичёв		

Инв.№ подл. | Подпись и дата | Взам. инв. №

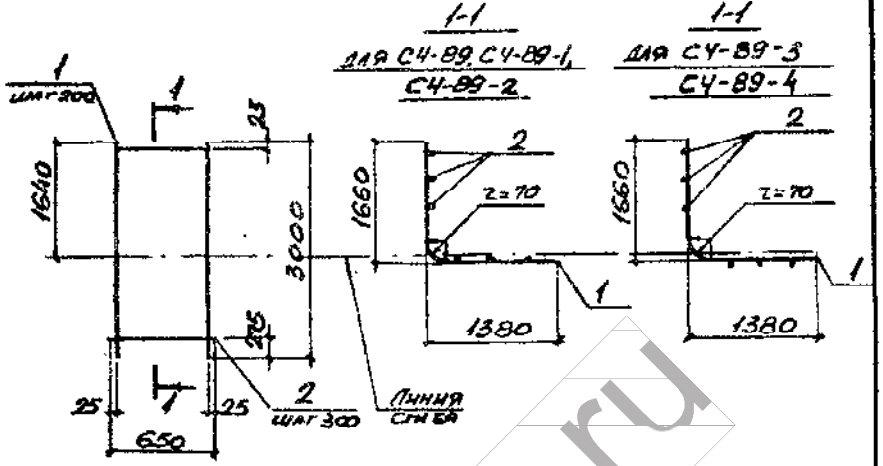

Марка	Поз.	Наименование	Кол.	Масса ед., кг	Общая масса, кг
СУ-89	1	ф 14 AIII, ℓ = 3000	4	3,62	15,9
	2	ф 6 AI, ℓ = 650	10	0,14	
СУ-89-1	1	ф 16 AIII, ℓ = 3000	4	4,73	20,3
	2	ф 6 AI, ℓ = 650	10	0,14	
СУ-89-2	1	ф [illegible] AIII, ℓ = 3000	4	5,99	25,4
	2	ф 6 AI, ℓ = 650	10	0,14	
СУ-89-3	1	ф 20 AIII, ℓ = 3000	4	7,40	31,0
	2	ф 6 AI, ℓ = 650	10	0,14	
СУ-89-4	1	ф 22 AIII, ℓ = 3000	4	8,35	38,4
	2	ф 8 AI, ℓ = 650	10	0,26	

Арматура классов A-III, A-I по ГОСТ 5781-82

Нач. отд.	Бродский	3.006.1-2.87.3-108	
Н. контр.	Уманцева		
Гл. спец.	Коротецкий		
Рук. гр.	Чумаевой	Сетка СУ-89	Стадия Р; Лист; Листов 1
Вед. инж.	Уманцева		Харьковский Промстройниипроект
Ст. инж.	Гуровну		
Провер.	Фомичёв		

Инв.№ подл. | Подпись и дата | Взам. инв. №

kvartspb.ru

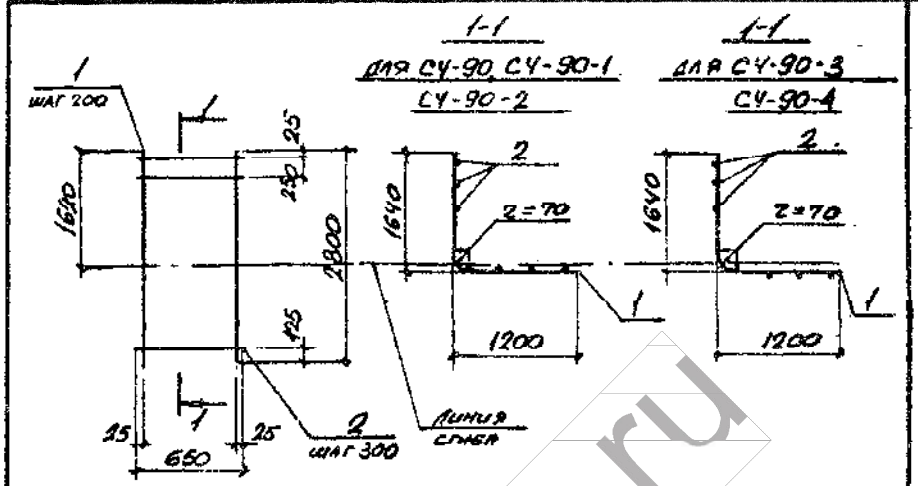

Марка	Поз.	Наименование	Кол.	Масса ед., кг	Общая масса, кг
СЧ-90	1	ф 14 AIII, ℓ = 2800	4	3,38	14.9
	2	ф 6 AI, ℓ = 650	10	0,14	
СЧ-90-1	1	ф 16 AIII, ℓ = 2800	4	4,42	19,1
	2	ф 6 AI, ℓ = 650	10	0,14	
СЧ-90-2	1	ф 16 AIII, ℓ = 2800	4	5,59	23.8
	2	ф 6 AI, ℓ = 650	10	0,14	
СЧ-90-3	1	ф 20 AIII, ℓ = 2800	4	6,90	29.0
	2	ф 6 AI, ℓ = 650	10	0,14	
СЧ-90-4	1	ф 22 AIII, ℓ = 2800	4	8,36	36,0
	2	ф 8 AI, ℓ = 650	10	0.26	

Арматура классов A-III, A-I по ГОСТ 5781-82

Инв.№ подл. | Подпись и дата | Взам. инв. №

Нач. отд.	Бродский		
Н. контр.	Уманцева		
Гл. спец.	Коротецкий		
Рук. гр.	Чумакова		
Вед. инж.	Уманцева		
Ст. инж.	Гуровий		
Провер.	Фомичёв		

3.006.1-2.87.3-109

Сетка СЧ-90

Стадия	Лист	Листов
Р		1

Харьковский Промстройниипроект

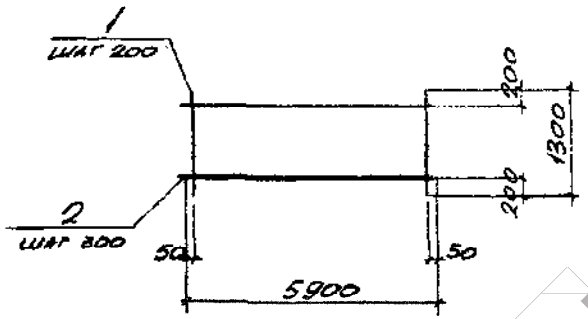

Марка	Поз.	Наименование	Кол.	Масса, ед., кг	Общая масса, кг
С5-1	1	ф 8 AIII, ℓ = 1300	30	0,51	16,5
	2	ф 3 BpI, ℓ = 5900	4	0,3	

Арматура класса A-III по ГОСТ 5781-82
Арматура класса Bp-I по ГОСТ 6727-80*

Инв.№ подл. | Подпись и дата | Взам. инв. №

Нач. отд.	Бродский		
Н. контр.	Уманцева		
Гл. спец.	Коротецкий		
Рук. гр.	Чумакова		
Вед. инж.	Уманцева		
Ст. инж.	Гуровому		
Провер.	Фомичев		

3.006.1-2.87.3-110

Сетка С5-1

Стадия	Лист	Листов
Р		1

Харьковский Промстройниипроект

kvartspb.ru

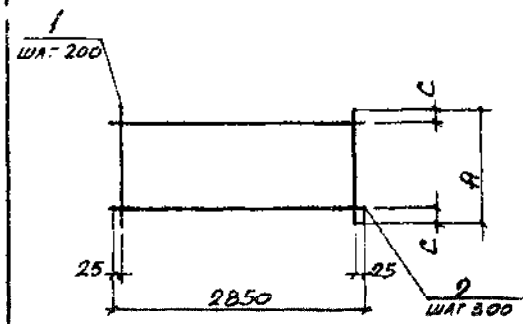

Марка	Размеры, мм	
	A	C
С5-2	1300	200
С5-3	1450	275
С5-4	1600	200
С5-5	1850	325

Марка	Поз.	Наименование	Кол	Масса ед., кг	Общая масса, кг
С5-2	1	ф 8AIII, ℓ=1300	15	0,51	8,2
	2	ф 3BpI, ℓ=2850	4	0,14	
С5-3	1	ф 8AIII, ℓ=1450	15	0,57	9,1
	2	ф 3BpI, ℓ=2850	4	0,14	
С5-4	1	ф 8AIII, ℓ=1600	15	0,63	10,2
	2	ф 3BpI, ℓ=2850	5	0,14	
С5-5	1	ф 8AIII, ℓ=1850	15	0,73	11,7
	2	ф 3BpI, ℓ=2850	5	0,14	

Арматура класса A-III по ГОСТ 5781-82
Арматура класса A-I по ГОСТ 6727-80*

Инв. № подл. | Подпись и дата | Взам. инв. №

Нач. отд.	Бродский	
Н. контр.	Уманцева	
Гл. спец.	Коротецкий	
Рук. гр.	Чумакова	
Вед. инж.	Уманцева	
Ст. инж.	Гурович	
Провер.	Фомичев	

3.006.1-2.87.3-111

Сетка С5-2...С5-5

Стадия	Лист	Листов
Р		1

Харьковский Промстройниипроект

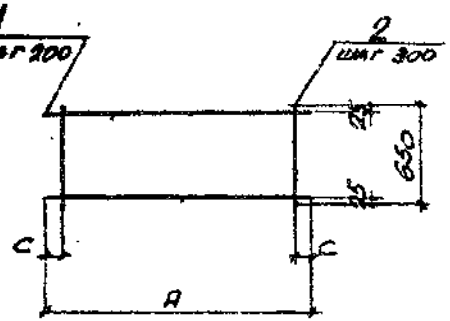

Марка	Размеры, мм	
	A	C
С5-6	1300	200
С5-7	1450	275
С5-8	1600	200
С5-9	1850	325

Марка	Поз.	Наименование	Кол	Масса ед., кг	Общая масса, кг
С5-6	1	ф 8AIII, ℓ=1300	4	0,51	2,2
	2	ф 3BpI, ℓ=650	4	0,03	
С5-7	1	ф 8AIII, ℓ=1450	4	0,57	2,4
	2	ф 3BpI, ℓ=650	4	0,03	
С5-8	1	ф 8AIII, ℓ=1600	4	0,63	2,7
	2	ф 3BpI, ℓ=650	5	0,03	
С5-9	1	ф 8AIII, ℓ=1850	4	0,73	3,1
	2	ф 3BpI, ℓ=650	5	0,03	

Арматура класса A-III по ГОСТ 5781-82
Арматура класса A-I по ГОСТ 6727-80*

Инв. № подл. | Подпись и дата | Взам. инв. №

Нач. отд.	Бродский	
Н. контр.	Уманцева	
Гл. спец.	Коротецкий	
Рук. гр.	Чумакова	
Вед. инж.	Уманцева	
Ст. инж.	Гурович	
Провер.	Фомичев	

3.006.1-2.87.3-112

Сетка С5-6...С5-9

Стадия	Лист	Листов
Р		1

Харьковский Промстройниипроект

kvartspb.ru

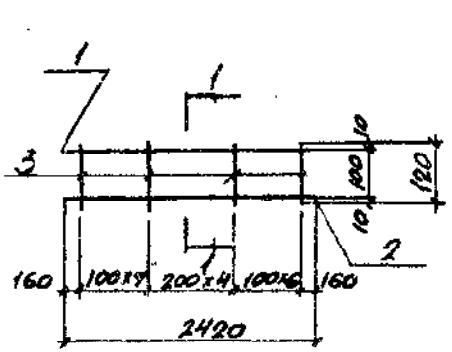

Марка	Поз.	Наименование		Кол.	Масса ед., кг	Общая масса, кг
Кр1	1	ф18АIII	ℓ = 2420	1	4,84	6,3
	2	ф8АI	ℓ = 2420	1	0,96	
	3	ф6АI	ℓ = 120	18	0,03	
Кр1-1	1	ф16АIII	ℓ = 2420	1	3,82	5,3
	2	ф8АI	ℓ = 2420	1	0,96	
	3	ф6АI	ℓ = 120	18	0,03	
Кр1-2	1	ф14АIII	ℓ = 2420	1	2,92	4,4
	2	ф8АI	ℓ = 2420	1	0,96	
	3	ф6АI	ℓ = 120	18	0,03	
Кр1-3	1	ф12АIII	ℓ = 2420	1	2,15	3,7
	2	ф8АI	ℓ = 2420	1	0,96	
	3	ф6АI	ℓ = 120	18	0,03	

Арматура классов АIII, АI по ГОСТ 5781-82

Инв.№ подл. | Подпись и дата | Взам.инв.№

Нач.отд.	Бровский		
Н.контр.	Уманцева		
Гл.спец.	Коротецкий		
Рук.гр.	Чумакова		
Вед.инж.	Уманцева		
Ст.инж.	Гурович		
Провер.	Фотиев		

3.006.1-2.87.3-113

Каркас плоский Кр1

Стадия	Лист	Листов
Р		1

Харьковский Промстройниипроект

22991-04 122

Формат А4

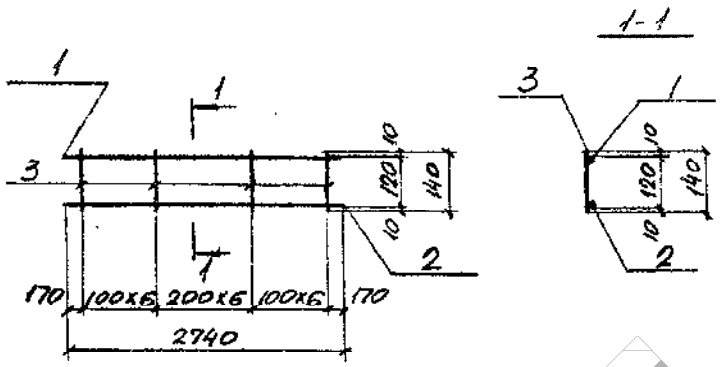

Марка	Поз.	Наименование		Кол.	Масса, кг	Общая масса, кг
Кр2	1	ф18АIII	ℓ=2740	1	5,47	7.1
	2	ф8АI	ℓ=2740	1	1.08	
	3	ф6АI	ℓ=140	19	0,03	
Кр2-1	1	ф16АIII	ℓ=2740	1	4.32	6.0
	2	ф8АI	ℓ=2740	1	1.08	
	3	ф6АI	ℓ=140	19	0,03	
Кр2-2	1	ф14АIII	ℓ=2740	1	3.31	5.0
	2	ф8АI	ℓ=2740	1	1.08	
	3	ф6АI	ℓ=140	19	0,03	

Арматура классов АIII, АI по ГОСТ 5781-82

Инв.№ подл. | Подпись и дата | Взам.инв.№

Нач.отд.	Бровский		
Н.контр.	Уманцева		
Гл.спец.	Коротецкий		
Рук.гр.	Чумакова		
Вед.инж.	Уманцева		
Ст.инж.	Гурович		
Провер.	Фотиев		

3.006.1-2.87.3-114

Каркас плоский Кр2

Стадия	Лист	Листов
Р		1

Харьковский Промстройниипроект

22991-04 123

Формат А4

kvartspb.ru

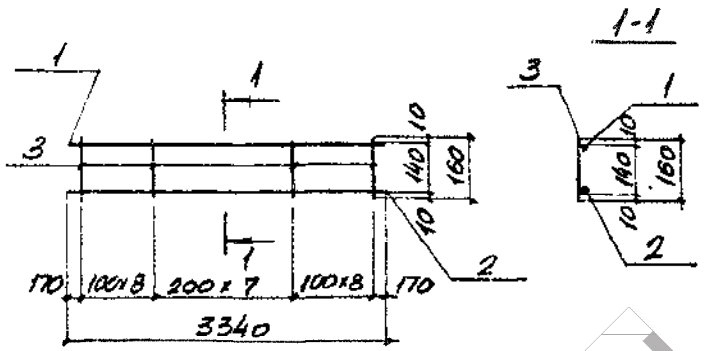

Марка	Поз	Наименование	Кол.	Масса ед., кг	Общая масса, кг
Кр3	1	ф 18 AIII, ℓ = 3340	1	5,67	9.0
	2	ф 8 AI, ℓ = 3340	1	1.32	
	3	ф 6 AI, ℓ = 160	24	0,04	
Кр3-1	1	ф 20 AIII, ℓ = 3340	1	8,24	11.0
	2	ф 8 AI, ℓ = 3340	1	1.32	
	3	ф 8 AI, ℓ = 160	24	0,06	
Кр3-2	1	ф 22 AIII, ℓ = 3340	1	9,97	12.7
	2	ф 8 AI, ℓ = 3340	1	1.32	
	3	ф 8 AI, ℓ = 160	24	0,06	
Кр3-3	1	ф 16 AIII, ℓ = 3340	1	5.27	7.6
	2	ф 8 AI, ℓ = 3340	1	1.32	
	3	ф 6 AI, ℓ = 160	24	0,04	

Арматура классов A-III, A-I по Гост 5781-82

Инв. № подл. | Подпись и дата | Взам. инв. №

Нач. отд.	Бродский	
Н. контр.	Уманцева	
Гл. спец.	Коротецкий	
Рук. гр.	Чумакова	
Вед. инж.	Уманцева	
Ст. инж.	Гуровичу	
Провер.	Фомичёва	

3.006.1-2.87.3-115

Каркас плоский Кр3

Стадия	Лист	Листов
Р		1

Харьковский Промстройниипроект

22991-04 124

Формат А4

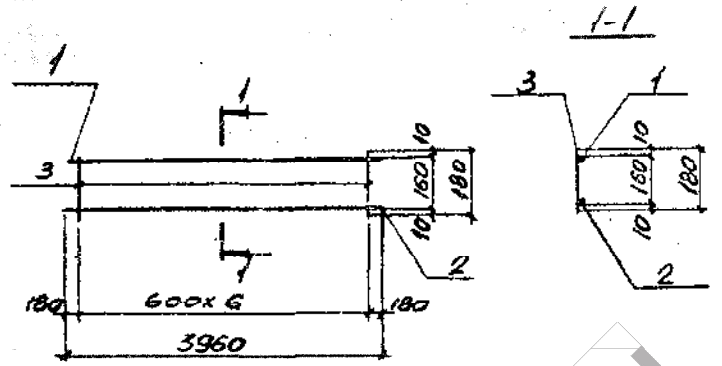

Марка	Поз	Наименование	Кол.	Масса ед., кг	Общая масса, кг
Кр4	1	ф 20 AIII, ℓ = 3960	1	9,77	11,6
	2	ф 8 AI, ℓ = 3960	1	1.56	
	3	ф 6 AI, ℓ = 180	7	0,04	

Арматура классов A-III, A-I по Гост 5781-82

Инв. № подл. | Подпись и дата | Взам. инв. №

Нач. отд.	Бродский	
Н. контр.	Уманцева	
Гл. спец.	Коротецкий	
Рук. гр.	Чумакова	
Вед. инж.	Уманцева	
Ст. инж.	Гуровичу	
Провер.	Фомичёв	

3.006.1-2.87.3-116

Каркас плоский Кр4

Стадия	Лист	Листов
Р		1

Харьковский Промстройниипроект

22991-04 125

Формат А4

kvartspb.ru

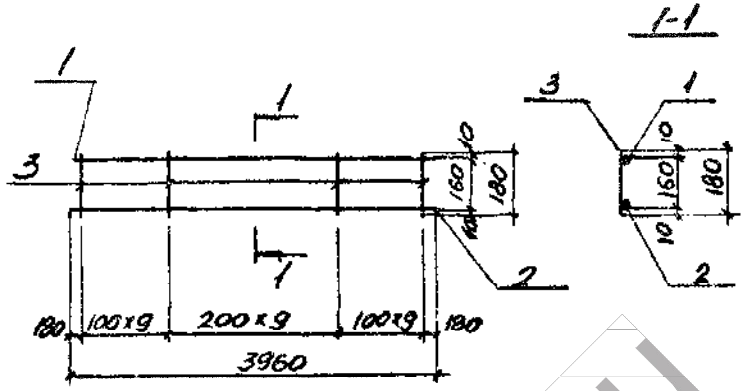

Марка	Поз	Наименование	Кол.	Масса ед., кг	Общая масса, кг
Кр5	1	ф 20 AIII, ℓ=3960	1	11,82	15,3
	2	ф 8 AI, ℓ=3960	1	1,56	
	3	ф 8 AI, ℓ=180	28	0,07	
Кр5-1	1	ф 25 AIII, ℓ=3960	1	15,25	18,8
	2	ф 8 AI, ℓ=3960	1	1,56	
	3	ф 8 AI, ℓ=180	28	0,07	
Кр5-2	1	ф 20 AIII, ℓ=3960	1	9,77	13,3
	2	ф 8 AI, ℓ=3960	1	1,56	
	3	ф 8 AI, ℓ=180	28	0,07	
Кр5-3	1	ф 18 AIII, ℓ=3960	1	7,91	10,6
	2	ф 8 AI, ℓ=3960	1	1,56	
	3	ф 6 AI, ℓ=180	28	0,04	

Арматура классов A-III, AI по ГОСТ 5781-82

Инв. № подл. | Подпись и дата | Взам. инв. №

Нач. отд.	Бродский	
Н. контр.	Уманцева	
Гл. спец.	Коротецкий	
Рук. гр.	Чумакова	
Вед. инж.	Уманцева	
Ст. инж.	Гуровин	
Провер.	Фомичёв	

3.006.1-2.87.3-117

Каркас плоский Кр5

Стадия	Лист	Листов
Р		1

Харьковский Промстройниипроект

22991-04 126

Формат А4

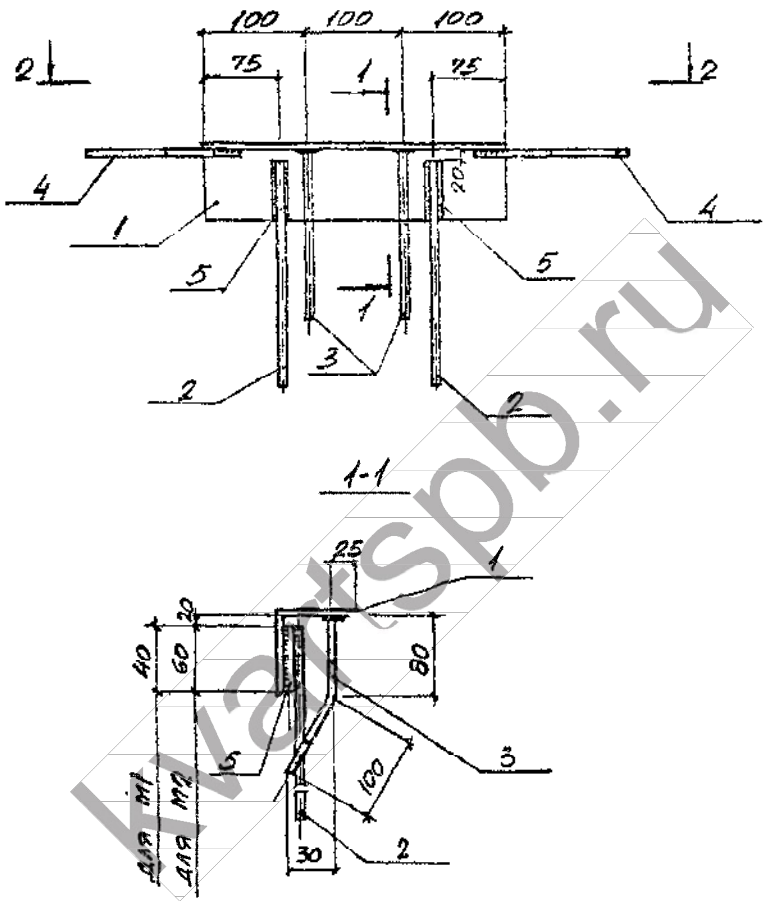

Инв. № подл. | Подпись и дата | Взам. инв. №

Нач. отд.	Бродский	
Н. контр.	Уманцева	
Гл. спец.	Коротецкий	
Рук. гр.	Чумакова	
Вед. инж.	Уманцева	
Ст. инж.	Гуровин	
Провер.	Фомичёв	

3.006.1-2.87.3-118

Изделие закладное М1, М2

Стадия	Лист	Листов
Р	1	2

Харьковский Промстройниипроект

22991-04 127

Формат А4

kvartspb.ru

194358, г. Санкт - Петербург, Пр. Энгельса, д.154, лит.А, пом. 212 тел./факс: +7 (812) 635-93-48

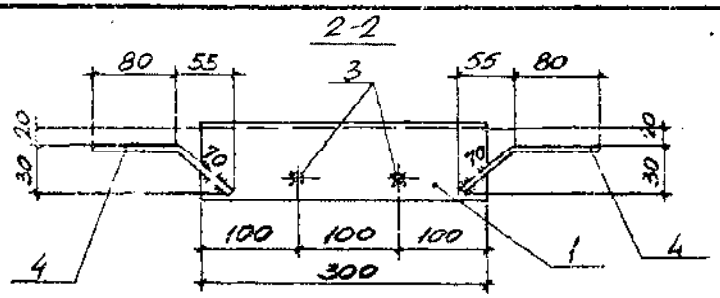

Марка	Поз	Наименование	Кол.	Масса ед., кг	Общая масса, кг
М1	1	Уголок $\frac{63\times5\ \text{ГОСТ}\ 8509\text{-}72}{\text{ВСТ}3\text{кп}2\ \text{ГОСТ}\ 380\text{-}71}$			2,0
		$\ell = 300$	1	1,44	
		Арматура ГОСТ 5781-82			
	2	ф8АIII, $\ell = 300$	2	0,12	
	3	ф8АIII, $\ell = 180$	2	0,07	
	4	ф8АIII, $\ell = 150$	2	0,06	
	5	ф14АI, $\ell = 40$	2	0,05	
М2	1	Уголок $\frac{80\times6\ \text{ГОСТ}\ 8509\text{-}72}{\text{ВСТ}3\text{кп}2\ \text{ГОСТ}\ 380\text{-}71}$			2,8
		$\ell = 300$	1	2,21	
		Арматура ГОСТ 5781-82			
	2	ф8АIII, $\ell = 300$	2	0,12	
	3	ф8АIII, $\ell = 180$	2	0,07	
	4	ф8АIII, $\ell = 150$	2	0,06	
	5	ф14АI, $\ell = 60$	2	0,07	

Инв. № подл. | Подпись и дата | Взам. инв. №

3.006.1-2.87.3-118 | Лист 2

22991-04 128 Формат А4

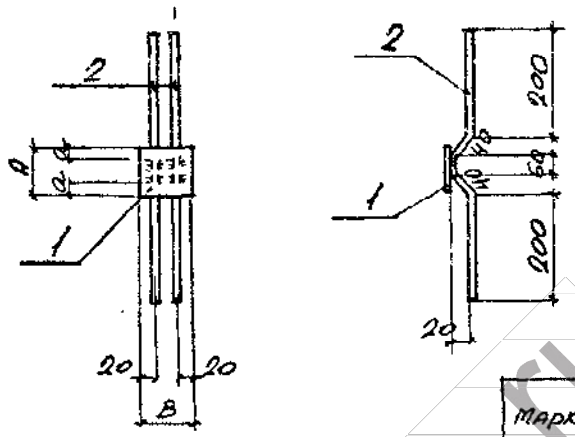

Марка	Размеры, мм		
	A	B	a
М3	80	100	10
М5	100	80	20

Марка	Поз	Наименование	Кол.	Масса ед., кг	Общая масса, кг
М3	1	Полоса $\frac{80\times6\ \text{ГОСТ}\ 103\text{-}76}{\text{ВСТ}3\text{кп}2\ \text{ГОСТ}\ 380\text{-}71}$			0,8
		$\ell = 100$	1	0,40	
	2	Арматура ГОСТ 5781-82			
		ф8АIII, $\ell = 540$	2	0,21	
М5	1	Полоса $\frac{100\times6\ \text{ГОСТ}\ 103\text{-}76}{\text{ВСТ}3\text{кп}2\ \text{ГОСТ}\ 380\text{-}71}$			0,8
		$\ell = 80$	1	0,40	
	2	Арматура ГОСТ 5781-82			
		ф8А III, $\ell = 540$	2	0,21	

Инв. № подл. | Подпись и дата | Взам. инв. №

Нач. отд.	Бродский	
Н. контр.	Уманцева	
Гл. спец.	Хоротецкий	
Рук. гр.	Чумакова	
Вед. инж.	Уманцева	
Ст. инж.	Гурович	
Проверил	Фомичёв	

3.006.1-2.87.3-119

Изделие закладное М3, М5

Стадия	Лист	Листов
Р		1

Харьковский Промстройниипроект

22991-04 129 Формат А4

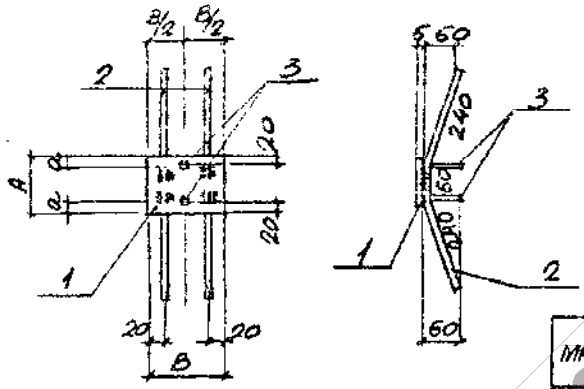

Марка	Размеры, мм		
	А	В	а
М4	80	100	10
М6	100	80	20

Марка	Поз.	Наименование	Кол.	Масса ед., кг	Общая масса, кг
М4	1	Полоса 80х6 Гост 103-76* Вст3кп2 Гост 380-71*			0,9
		ℓ = 100	1	0,40	
		Арматура Гост 5781-82			
	2	ф8АIII, ℓ = 540	2	0,21	
	3	ф8АIII, ℓ = 60	2	0,02	
М6	1	Полоса 100х6 Гост 103-76* Вст3кп2 Гост 380-71*			0,9
		ℓ = 80	1	0,40	
		Арматура Гост 5781-82			
	2	ф8АIII, ℓ = 540	2	0,21	
	3	ф8АIII, ℓ = 60	2	0,02	

Нач. отд.	Бродский		3.006.1-2.87.3-120
Н. контр.	Уманцева		
Гл. спец.	Кордецкий		
Рук. гр.	Чумакова		Изделие закладное М4, М6
Вед. инж.	Уманцева		Стадия Р; Лист; Листов 1
Ст. инж.	Гуровну		Харьковский Промстройниипроект
Проверил	Фомичев		

Инв.№ подл. | Подпись и дата | Взам. инв. №

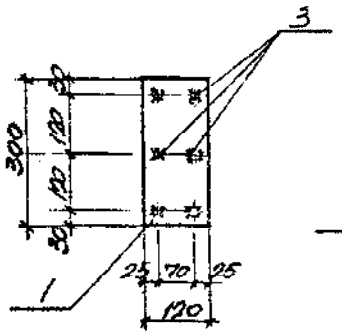

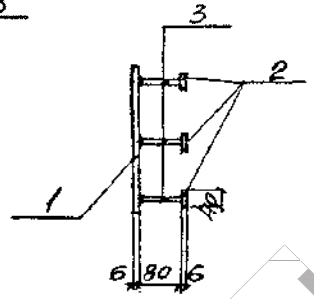

Марка	Поз.	Наименование	Кол.	Масса ед., кг	Общая масса, кг
М7	1	Полоса 120х6 Гост 103-76* Вст3кп2 Гост 380-71*			2,4
		ℓ = 300	1	1,69	
	2	Полоса 40х6 Гост 103-76* Вст3кп2 Гост 380-71*			
		ℓ = 40	6	0,08	
	3	Арматура Гост 5781-82			
		ф8АIII ℓ = 80	6	0,03	

Нач. отд.	Бродский		3.006.1-2.87.3-121
Н. контр.	Уманцева		
Гл. спец.	Кордецкий		
Рук. гр.	Чумакова		Изделие закладное М7
Вед. инж.	Уманцева		Стадия Р; Лист; Листов 1
Ст. инж.	Гуровну		Харьковский Промстройниипроект
Проверил	Фомичев		

Инв.№ подл. | Подпись и дата | Взам. инв. №

kvartspb.ru

194358, г. Санкт - Петербург, Пр. Энгельса, д.154, лит.А, пом. 212 тел./факс: +7 (812) 635-93-48

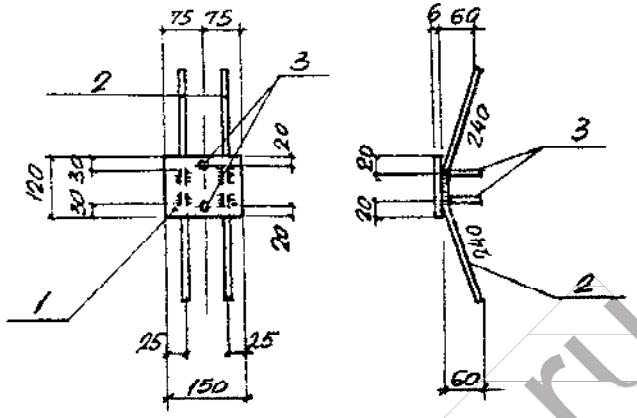

Марка	Поз.	Наименование	Кол.	Масса ед., кг	Общая масса, кг
М8	1	Полоса 120×6 ГОСТ 103-76* Ст3кп2 ГОСТ 380-71*			1.3
		ℓ=150	1	0,80	
	2	Арматура ГОСТ 5781-82*			
		ФАIII, ℓ=540	2	0.21	
	3	ФАIII, ℓ=60	2	0.02	

Нач.отд.	Бродский		3.006.1-2.87.3-122
Н.контр.	Уманцева		
Гл.спец.	Коротецкий		
Рук.гр.	Чумакова		Стадия Р; Лист; Листов 1
Вед.инж.	Уманцева		Изделие закладное М8
Ст.инж.	Гуровец		Харьковский Промстройниипроект
Провер.	Фомичёв		

Инв.№ подл. | Подпись и дата | Взам.инв.№

kvartspb.ru

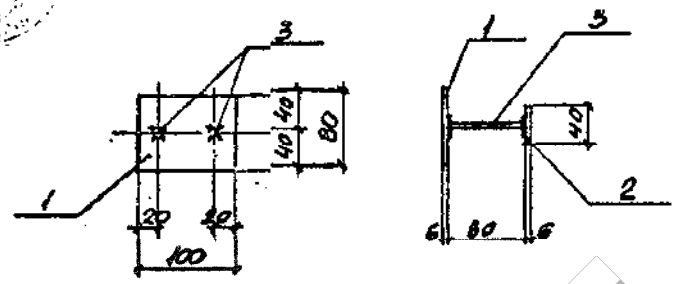

Марка	Поз.	Наименование	Кол.	Масса ед., кг	Общая масса, кг
М9	1	Полоса 80×6 ГОСТ 103-76* Ст3кп2 ГОСТ 380-71*			0.6
		ℓ=100	1	0,40	
	2	Полоса 40×6 ГОСТ 103-76* Ст3кп2 ГОСТ 380-71*			
		ℓ=40	2	0.08	
	3	Арматура ГОСТ 5781-82			
		ФАIII ℓ=80	2	0.03	

Нач.отд.	Бродский		3.006.1-2.87.3-123
Н.контр.	Уманцева		
Гл.спец.	Коротецкий		
Рук.гр.	Чумакова		Стадия Р; Лист; Листов 1
Вед.инж.	Уманцева		Изделие закладное М9
Ст.инж.	Гуровец		Харьковский Промстройниипроект
Провер.	Фомичёв		

Инв.№ подл. | Подпись и дата | Взам.инв.№

kvartspb.ru

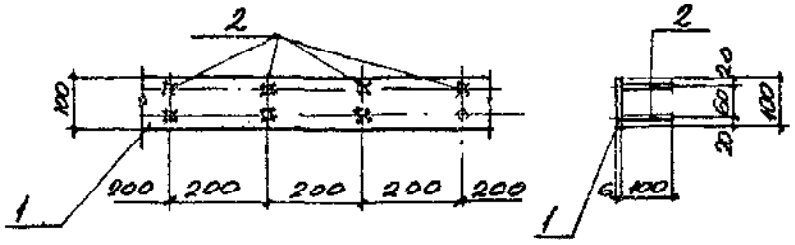

Марка	Поз.	Наименование	Кол.	Масса ед., кг	Общая масса, кг
М10	1	Полоса 100х6 ГОСТ 103-76* Ст3 кп2 ГОСТ 380-71			5,1
		ℓ = 1000	1	4,71	
	2	Арматура ГОСТ 5781-82			
		ф8АIII, ℓ = 100	10	0.04	

Нач. отд.	Бродский		
Н. контр.	Уманцева		
Гл. спец.	Коротецкий		
Рук. гр.	Чумакова		
Вед. инж.	Уманцева		
Ст. инж.	Гурович		
Провер.	Фомичёв		

3.006.1-2.87.3-124

Изделие закладное М10

Стадия Р | Лист | Листов 1

Харьковский Промстройниипроект

22991-04 134

Формат А4

Рис. 1

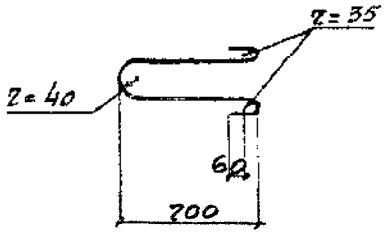

Рис. 2

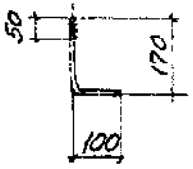

Рис. 3

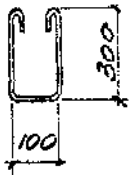

Рис. 4

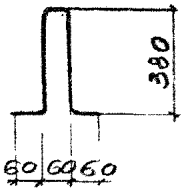

Марка	Рис.	Наименование		Общая масса, кг
	1	Арматура ГОСТ 5781-82		
НУП1		ф20АI,	ℓ = 1750	4.3
М11	2	ф12АI,	ℓ = 270	0,2
М14	3	ф10АI,	ℓ = 850	0,5
М15	4	ф10АI,	ℓ = 900	0.6

Нач. отд.	Бродский		
Н. контр.	Уманцева		
Гл. спец.	Коротецкий		
Рук. гр.	Чумакова		
Вед. инж.	Уманцева		
Ст. инж.	Гурович		
Провер.	Фомичёв		

3.006.1-2.87.3-125

Изделие закладное НУП1, М11, М14, М15.

Стадия Р | Лист | Листов

Харьковский Промстройниипроект

22991-04 135

Формат А4

kvartspb.ru

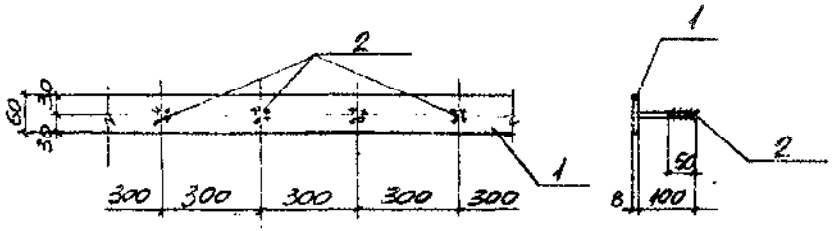

Марка	Поз	Наименование	Кол.	Масса ед., кг	Общая масса, кг
М 12	1	Полоса 60×8 ГОСТ 103-76* / ВСт3кп2 ГОСТ 380-71*			4,1
		ℓ = 1000	1	3,77	
	2	Арматура ГОСТ 5781-82			
		ф12, ℓ = 100	4	0,09	

Нач. отд.	Бродский		
Н. контр.	Уманцева		
Гл. спец.	Коротецкий		
Рук. гр.	Чуйкова		
Вед. инж.	Уманцева		
Ст. инж.	Гурович		
Провер.	Фомичев		

3.006.1-2.87.3-126

Изделие закладное М 12

Стадия	Лист	Листов
Р		1

Харьковский Промстройниипроект

22991-04 136

Формат А4

Подпись и дата | Взам. инв. №

Инв. № подл.

kvartspb.ru

Завод ЖБИ - КВАРТ http://kvartspb.ru тел./факс: +7 (812) 635-93-48

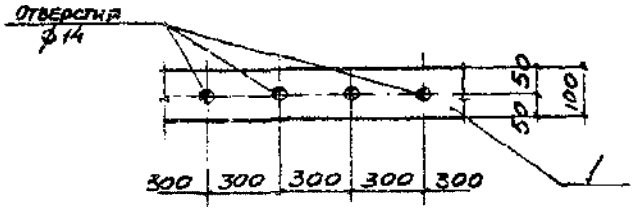

Марка	Поз	Наименование	Кол.	Масса ед., кг	Общая масса, кг
М 13	1	Полоса 100×8 ГОСТ 103-76* / ВСт3кп2 ГОСТ 380-71*			6,3
		ℓ = 1000	1	6,3	

Нач. отд.	Бродский		
Н. контр.	Уманцева		
Гл. спец.	Коротецкий		
Рук. гр.	Чуйкова		
Вед. инж.	Уманцева		
Ст. инж.	Гурович		
Провер.	Фомичев		

3.006.1-2.87.3-127

Изделие закладное М 13

Стадия	Лист	Листов
Р		1

Харьковский Промстройниипроект

22991-04 137

Формат А4

Подпись и дата | Взам. инв. №

Инв. № подл.

kvartspb.ru

194358, г. Санкт - Петербург, Пр. Энгельса, д.154, лит.А, пом. 212 тел./факс: +7 (812) 635-93-48

МС 1, МС 2 | 1-1 | МС 3, МС 4

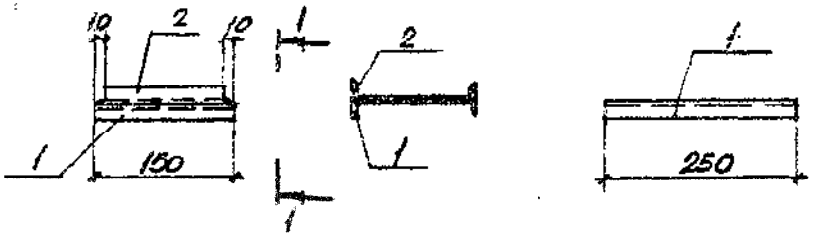

Марка	Поз.	Наименование	Кол.	Масса ед., кг	Общая масса, кг
МС 1	1	Швеллер 12 ГОСТ 8240-72* Ст3кп2 ГОСТ 380-71*			2,9
		ℓ = 150	1	1,56	
	2	ℓ = 130	1	1,35	
МС 2	1	Швеллер 14 ГОСТ 8240-72* Ст3кп2 ГОСТ 380-71*			3,5
		ℓ = 150	1	1,85	
	2	ℓ = 130	1	1,60	
МС 3	1	Швеллер 14 ГОСТ 8240-72* Ст3кп2 ГОСТ 380-71*			3,1
		ℓ = 250	1	3,10	
МС 4	1	Швеллер 16 ГОСТ 8240-72* Ст3кп2-6-1 ТУ 14-1-3023-80			3,6
		ℓ = 250	1	3,60	

Инв. № подл. | Подпись и дата | Взам. инв. №

Нач. отд.	Бродский	
Н. контр.	Умянцева	
Гл. спец.	Коротецкий	
Рук. гр.	Чумакова	
Вед. инж.	Умянцева	
Ст. инж.	Гуровну	
Провер.	Фомичев	

3.006.1-2.87.3-128

Изделие соединительное МС1... МС4

Стадия	Лист	Листов
Р		1

Харьковский Промстройниипроект

Формат А4

Рис. 1 | Рис. 2 | Рис. 3 | Рис. 4

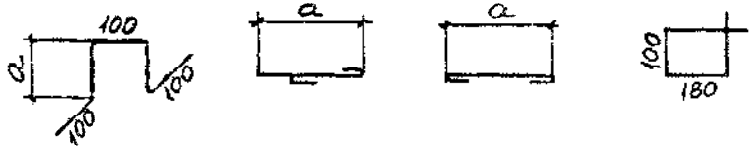

Марка	Рис.	a, мм
Ф 1	1	90
Ф 2		110
Ф 3		130
Ф 4		150
Ф 5		170
Ф 6		70
Ст 1	2	150
Ст 2		180
Ст 3		210
Ст 4	3	5800
Ст 5		2900
Ст 6		650
Ст 7	4	—

Марка	Наименование		Общая масса, кг
	Арматура ГОСТ 5781-82		
Ф1	ф6 AI,	ℓ = 500	0,11
Ф2	ф8 AI,	ℓ = 540	0,21
Ф3	ф8 AI,	ℓ = 580	0,23
Ф4	ф10 AI,	ℓ = 620	0,38
Ф5	ф10 AI,	ℓ = 660	0,41
Ф6	ф6 AI,	ℓ = 460	0,10
	Арматура ГОСТ 6727-80*		
Ст1	ф4 Вр-I,	ℓ = 200	0,02
Ст2	ф4 Вр-I,	ℓ = 230	0,02
Ст3	ф4 Вр-I,	ℓ = 260	0,02
	Арматура ГОСТ 5781-82		
Ст4	ф6 AI,	ℓ = 6000	1,33
Ст5	ф6 AI,	ℓ = 3000	0,67
Ст6	ф6 AI,	ℓ = 750	0,17
Ст7	ф8 AI,	ℓ = 700	0,28

Инв. № подл. | Подпись и дата | Взам. инв. №

Нач. отд.	Бродский	
Н. контр.	Умянцева	
Гл. спец.	Коротецкий	
Рук. гр.	Чумакова	
Вед. инж.	Умянцева	
Ст. инж.	Гуровну	
Провер.	Фомичев	

3.006.1-2.87.3-129

Стержень арматурный, гнутый

Стадия	Лист	Листов
Р		1

Харьковский Промстройниипроект

Формат А4

kvartspb.ru